GSC 75330 SB
Encimera a gas de 5 hornillas con encendido automático

Autoencendido integrado

Seguridad por Termopar integrada

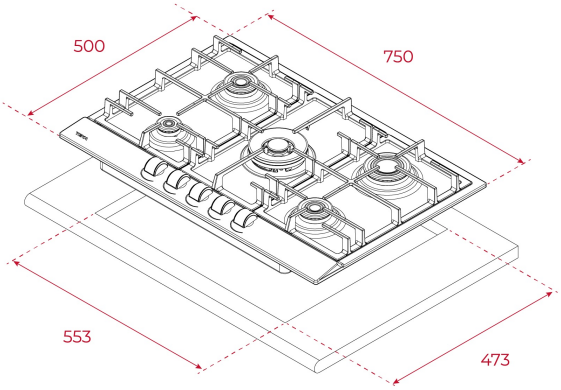

REFERENCIA

REF: 112610065 EAN: 8434778023022

DIMENSIONES

Altura del producto (mm): 85
Anchura del producto (mm): 750
Profundidad del producto (mm): 500
Longitud del producto (mm):
Peso del producto (Kg): 10,7

ESPECIFICACIONES TÉCNICAS

Tasa de potencia (V): 220-240
Frecuencia (Hz): 50/60
Potencia nominal máxima (W): -

COLORES

112610065 Acero inoxidable

EFICIENCIA ENERGÉTICA

Consumo de energía en modo standby (W): -
Tiempo para alcanzar el modo standby (min): -