MAESTRO **IBF 64-G1 MSP BM**

Placa de inducción Infinity G1. Edición especial diseñada por Italdesign Giugiaro

Flex | Easy installation | Seguridad por Termopar integrada | MultiSlider | Función Power

Función Power Plus

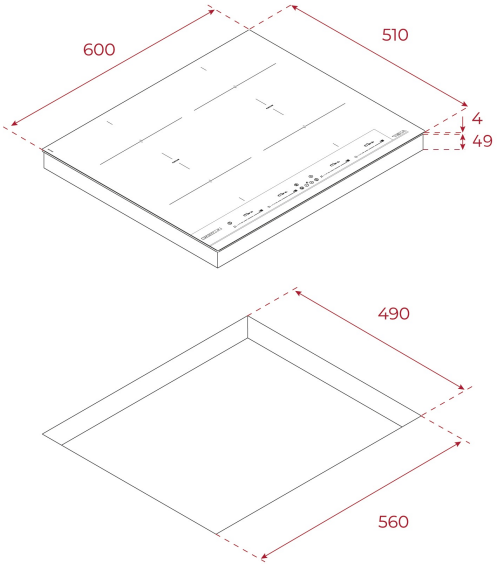

REFERENCIA

REF: 112510038 EAN: 8434778022827

CARACTERÍSTICAS

Edición especial Infinity G1
Diseñado en Italia por Italdesign Giugiaro
Placa de inducción Flex
Acabado exclusivo en negro mate
Funciones Directas: Fuego lento, derretir y mantener calietne
Touch Control MultiSlider
4 zonas de cocinado
4 zonas Flex
Superficie de cristal cerámico
Desconexión automática
Temporizador
Bloqueo de seguridad para niños
Indicador residual de calor
Administración de potencia
Kit de fácil instalación

DIMENSIONES

Altura del producto (mm): 53
Anchura del producto (mm): 600
Profundidad del producto (mm): 510
Longitud del producto (mm):
Peso del producto (Kg): 10,66

ESPECIFICACIONES TÉCNICAS

Tasa de potencia (V): 220-240
Frecuencia (Hz): 50/60
Potencia nominal máxima (W): -

COLORES

112510038 Negro mate