TOTAL **GBC 64-G1 GB**

Placa Gas on Glass Infinity G1. Edición especial diseñada por Italdesign Giugiaro

Easy installation

Autoencendido integrado

Seguridad por Termopar integrada

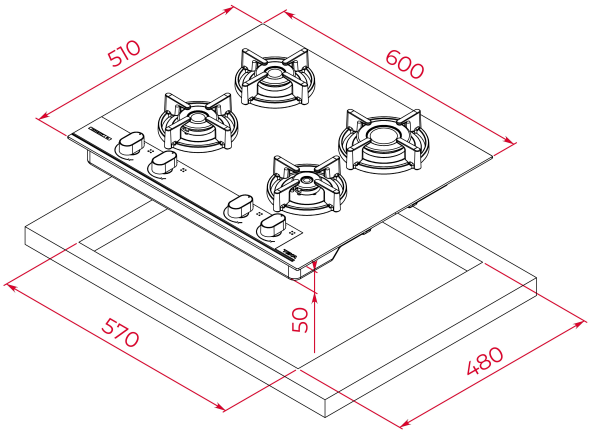

REFERENCIA

REF: 112570216 EAN: 8434778022773

CARACTERÍSTICAS

Edición especial Infinity G1
Diseñado en Italia por Italdesign Giugiaro
Placa Gas on Glass
Acabado exclusivo en negro mate
Panel de control mecánico frontal con diseño ergonómico
4 zonas de cocinado
1 quemador rápido, 2,80 kW
1 quemador semi-rápido, 1,75 kW
1 quemador semi-rápido, 1,40 kW
1 quemador auxiliar, 1,00 kW
Superficie de cristal cerámico
Encendido automático
Desconexión automática
Rejillas de hierro
Kit de fácil instalación
Potencia máxima nominal: 6950 W

DIMENSIONES

Altura del producto (mm): 98
Anchura del producto (mm): 600
Profundidad del producto (mm): 510
Longitud del producto (mm):
Peso del producto (Kg): 13,4

ESPECIFICACIONES TÉCNICAS

Tasa de potencia (V): 220-240
Frecuencia (Hz): 50/60
Potencia nominal máxima (W): -

COLORES

112570216 Negro mate