DBB 60
Campana de Pared Piramidal con mandos pulsantes en 60 cm

LED

LED

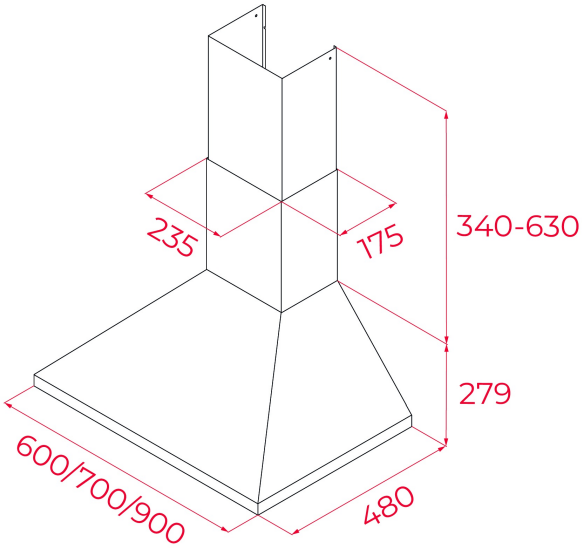

REFERENCIA

REF: 40460400 EAN: 8421152069608

CARACTERÍSTICAS

Mandos pulsantes
Tres velocidades
2 lámparas incandescentes
Piloto indicativo de funcionamiento
Motor de doble turbina
Capacidades de extracción: min.234 m3/h - máx.440 m3/h
Potencia sonora: min.44 dBA - máx.60 dBA
Posibilidad de funcionamiento en recirculación (SET 1/M1)

DIMENSIONES

Altura del producto (mm): 749-1049
Anchura del producto (mm): 600
Profundidad del producto (mm): 480
Longitud del producto (mm):
Peso del producto (Kg): 7,4

ESPECIFICACIONES TÉCNICAS

Clase de eficiencia energética: D
Ruido (LwA) Velocidad mínima (dB): 44
Ruido (LwA) Velocidad máxima (dB): 60
Ruido (LwA) Velocidad de refuerzo (dB): 0
Ø Salida (mm): 150

COLORES