Nova 60 L-TG 1C 1E
Lavaplatos empotrado de granito con una poza y un escurridor

200mm | Colour Intensity | Easy Clean | Food safe | Resistencia

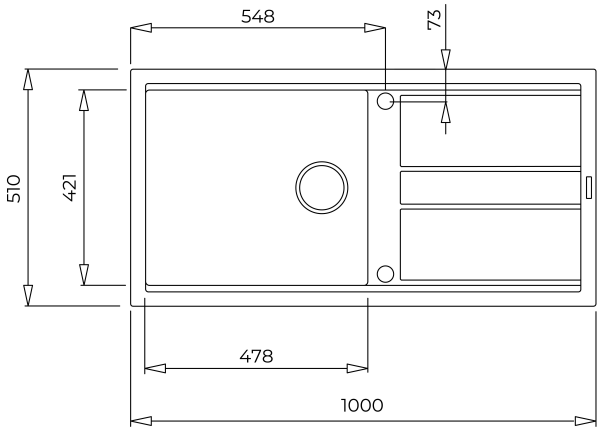

REFERENCIA

REF: 115330059 EAN: 8434778023909

CARACTERÍSTICAS

Serie Nova
Fregadero tegranite
Una cubeta y un escurridor
Válvula canasta 3 ½” + sifón
Cesta HelixPro
Profundidad de la cubeta 200 mm
Mueble de 60 cm

DIMENSIONES

Altura del producto (mm):
Anchura del producto (mm): 510
Profundidad del producto (mm):
Longitud del producto (mm): 1000
Peso del producto (Kg): 15,68

COLORES

115330059 Negro