HLX 640 KBA1C IX (CL)

Cocina a gas de 60 cm con encendido automático

Autoencendido integrado

Seguridad por Termopar integrada

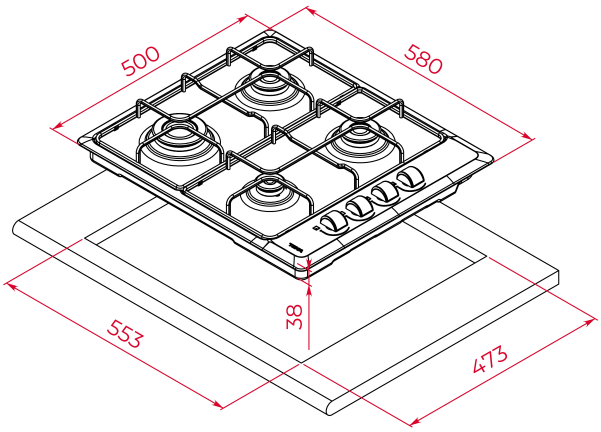

REFERENCIA

REF: 112620024 EAN: 8434778023046

DIMENSIONES

Altura del producto (mm): 85
Anchura del producto (mm): 580
Profundidad del producto (mm): 500
Longitud del producto (mm):
Peso del producto (Kg): 6,645

ESPECIFICACIONES TÉCNICAS

Tasa de potencia (V): 220-240
Frecuencia (Hz): 50/60
Potencia nominal máxima (W): -

COLORES

112620024 Acero inoxidable

EFICIENCIA ENERGÉTICA

Consumo de energía en modo standby (W): -
Tiempo para alcanzar el modo standby (min): -