MAESTRO **ForSquare 50.40 TG**

Fregadero encastrado de 60 cm de granito y una cubeta

200mm | Colour Intensity | Easy Clean | Food safe | Resistencia

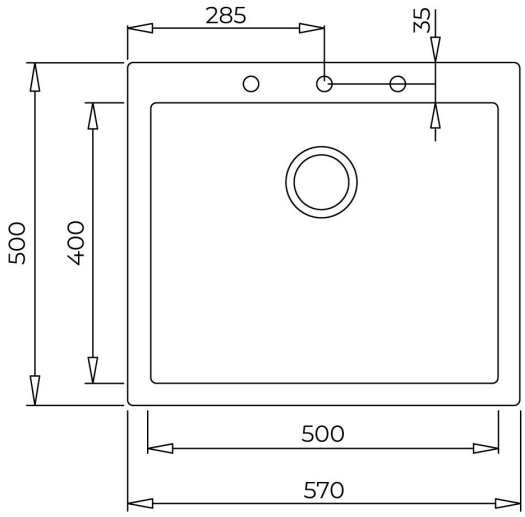

REFERENCIA

REF: 115230005 EAN: 8434778007084

CARACTERÍSTICAS

Fregadero Tegranite+ de una cubeta
Superficie de alta resistencia a impactos, choques térmicos y altas temperaturas
Resistente a la decoloración
Acabado no poroso muy fácil de limpiar que impide la proliferación de bacterias
Desagüe automático con válvula canasta 3½” y sifón
Profundidad de las cubetas 200 mm
Mueble de 60 cm

DIMENSIONES

Altura del producto (mm):
Anchura del producto (mm): 500
Profundidad del producto (mm): 200
Longitud del producto (mm): 570
Peso del producto (Kg): 10,3

COLORES

115230005 Negro