DVN 97050 TTC BK

Campana decorativa vertical táctil de aspiración perimetral 90 cm

Aspiración perimetral | Programador de tiempo de aspiración | LED

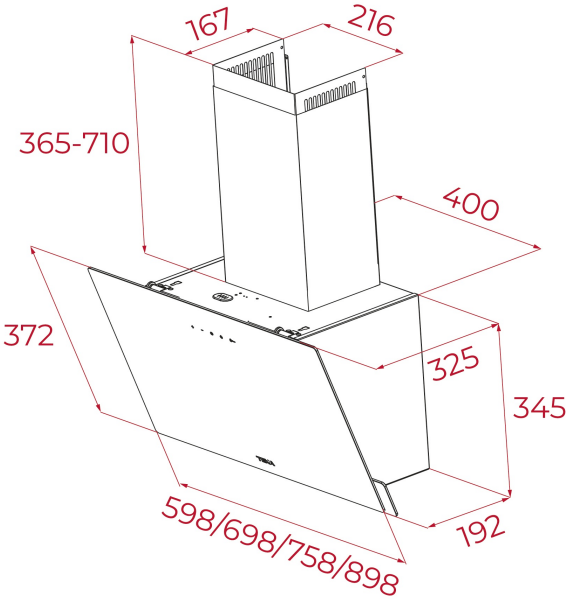

REFERENCIA

REF: 112950012 EAN: 8434778011715

CARACTERÍSTICAS

Campana decorativa vertical
Panel de control táctil
Extracción perimetral
Tres velocidades + intensiva
Capacidad de extracción:
Free Outlet (m³/h): 475
Max. (m³/h): 485
Min. (m³/h): 260
Potencia sonora Max: 64 dB
Potencia sonora Min: 54 dB
Iluminación LED
Filtros de aluminio
Temporizador
Indicador de saturación de filtro

DIMENSIONES

Altura del producto (mm): 690-1035
Anchura del producto (mm): 898
Profundidad del producto (mm): 325
Longitud del producto (mm):
Peso del producto (Kg): 12,1

ESPECIFICACIONES TÉCNICAS

Clase de eficiencia energética: A
Ruido (LwA) Velocidad mínima (dB): 54
Ruido (LwA) Velocidad máxima (dB): 64
Ruido (LwA) Velocidad de refuerzo (dB): 71
Ø Salida (mm): 150

COLORES

112950012 Negro