JZC 94313 ABN

Placa Hybrid con Touch Control Multislider y 4 zonas en 90cm

ExactFlame | Easy installation | Autoencendido integrado | Seguridad por Termopar integrada | MultiSlider

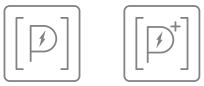

Función Power | Función Power Plus

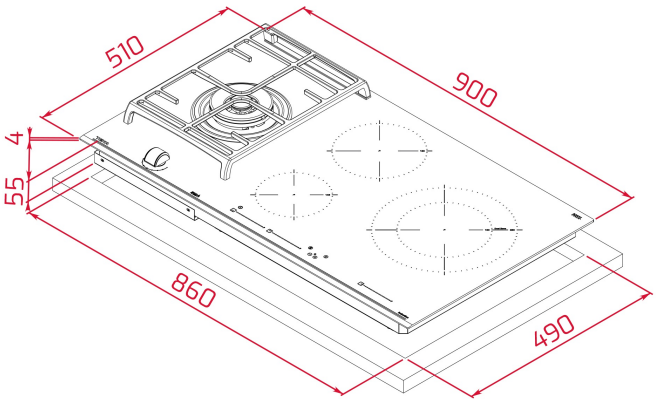

REFERENCIA

REF: 112570115 EAN: 8434778011265

CARACTERÍSTICAS

Inducción + Gas
Cristal con bisel frontal y superficie de vidrio cerámico
Placa de cocción a gas natural (inyectores butano incluidos)
Mando frontal con control Exact Flame - 9 niveles
Autoencendido integrado en quemador y accionado por el mando
Touch Control Multislider con sensores acústicos y bloqueo de seguridad (uno para cada placa de cocción)
Programador del tiempo de cocción hasta 99 minutos con avisador acústico
Función Power Plus
Función STOP & GO
Modo silencio
Regulador de potencia
4 zonas de cocción (3 inducción + 1 gas)
-1 placa doble circuito de Ø 180 / 280 mm
-1 placa de inducción de Ø 180 mm
-1 placa de induccion de Ø 145 mm
-1 quemador de gas de doble anillo, 4,00 Kw
Función Power Plus de máxima potencia en todas las placas inductivas (1.500 W - 2.100 W - 3.600 W)
Parrilla de fundición amplia superficie

DIMENSIONES

Altura del producto (mm): 98
Anchura del producto (mm): 900
Profundidad del producto (mm): 510
Longitud del producto (mm):
Peso del producto (Kg): 16,4

ESPECIFICACIONES TÉCNICAS

Tasa de potencia (V): 220-240
Frecuencia (Hz): 50/60
Potencia nominal máxima (W): 7200

COLORES

112570115 Cristal negro

EFICIENCIA ENERGÉTICA

Consumo de energía en modo standby (W): -
Tiempo para alcanzar el modo standby (min): -