Diamond RS15 1B
Lavadero empotrado de vidrio de 50 cm

REFERENCIA

REF: 115000075 EAN: 8434778026818

DIMENSIONES

Altura del producto (mm):
Anchura del producto (mm): 520
Profundidad del producto (mm):
Longitud del producto (mm): 600
Peso del producto (Kg): 6,20

COLORES

115000075 Cristal negro
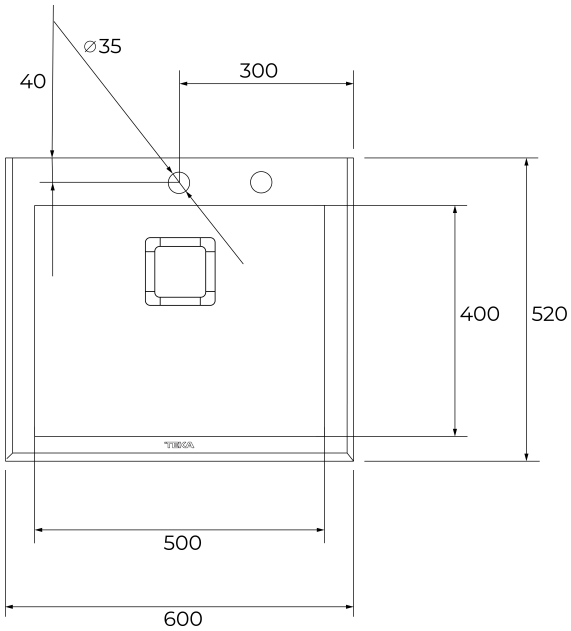
200mm Antiséptico R15, fácil de limpiar