Soap dispenser PVD Brass
Dispensador de jabón en acabado BRASS

REFERENCIA

REF: 115890044 EAN: 8434778030372

CARACTERÍSTICAS

Dispensador de jabón Fabricado en acero inoxidable con tratamiento en PVD Diseño exclusivo que aporta elegancia y se adapta a cualquier cocina Añade un toque de comodidad en las tareas del hogar Modelo de fácil limpieza e instalación flexible Se puede instalar en encimeras de hasta 42 mm de espesor Orificio de instalación estándar: Ø 35 mm Dos opciones de conexión: depósito de botella o manguera flexible a botella de detergente Depósito de botella de fácil recarga desde la parte superior Capacidad: 350 ml. Complemento perfecto para tu fregadero Facilita el ahorro de detergente y la limpieza del día a día

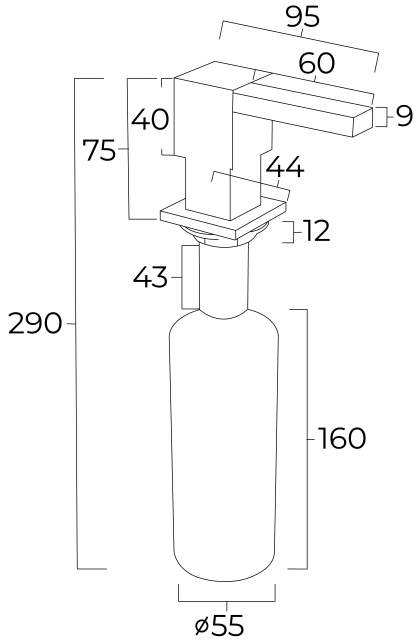

DIMENSIONES

Altura del producto (mm): 290
Anchura del producto (mm): 44
Profundidad del producto (mm): 95
Longitud del producto (mm):
Peso del producto (Kg): 0,50