HSB 635 S

Horno eléctrico multifunción con capacidad de 70 litros





Capacidad de 70L

HydroClean

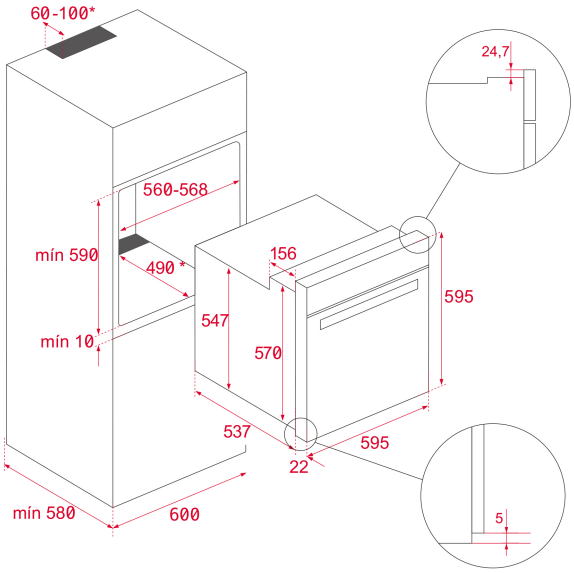

REFERENCIA

REF: 111010043 **EAN:** 8434778031522

CARACTERÍSTICAS

Multifunción - 8 funciones de cocinado
Sistema de limpieza Teka HydroClean® PRO automático
Touch Control con programación de inicio y paro de cocción
Sistema de 1 guía Plus-Extension, cinco alturas de cocinado
Puerta dos cristales
Calentamiento rápido
Ventilación dinámica
Bandeja profunda esmaltada y parrilla (con sistema antivuelco)
Capacidad: 70 litros

DIMENSIONES

Altura del producto (mm): 595
Anchura del producto (mm): 595
Profundidad del producto (mm): 537+22
Longitud del producto (mm):
Peso del producto (Kg): 28,5

ESPECIFICACIONES TÉCNICAS

Clase de eficiencia energética: A+
Tasa de potencia (V): 220/240
Frecuencia (Hz): 50/60
Potencia nominal máxima (W): 2615

COLORES

111010043 Acero inoxidable