# HLB 8600 BK

Horno eléctrico multifunción de 70 litros con puerta softclose

Capacidad de 70L | HydroClean | SurroundTemp | SoftClose

## REFERENCIA

REF: 111000071 EAN: 8434778025361

## CARACTERÍSTICAS

Horno Hydroclean CristalColor
Sistema de limpieza Teka Hydroclean® PRO automático
Multifunción SurroundTemp - 12 funciones de cocinado
Display 4” true color con programación de inicio y paro de cocción
Sistema de 1 guía Plus-Extension, cinco alturas de cocinado
Asesor personal de cocinado (20 recetas preprogramadas)
Propuesta automática de temperatura y tiempo según función seleccionada
Función Slow cook
Función calentamiento rápido automático
Puerta tres cristales
Desconexión de seguridad en apertura de puerta
Ventilación tangencial
Cierre y apertura SoftClose
Bandeja profunda esmaltada y parrilla reforzada (con sistema antivuelco)

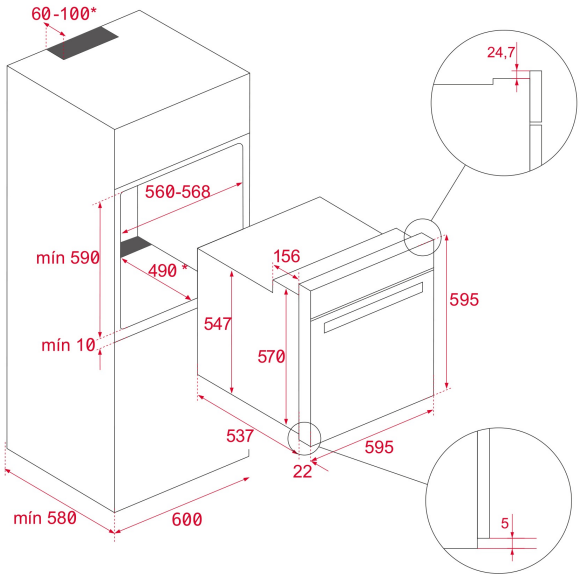


## DIMENSIONES

**Altura del producto (mm):** 595
**Anchura del producto (mm):** 595
**Profundidad del producto (mm):** 537+22
**Longitud del producto (mm):**
**Peso del producto (Kg):** 32

## ESPECIFICACIONES TÉCNICAS

Clase de eficiencia energética: A+
Tasa de potencia (V): 220/240
Frecuencia (Hz): 50/60
Potencia nominal máxima (W): 3215

## COLORES

111000071 Negro