TRS 720
Triturador de desperdicios de acero inoxidable

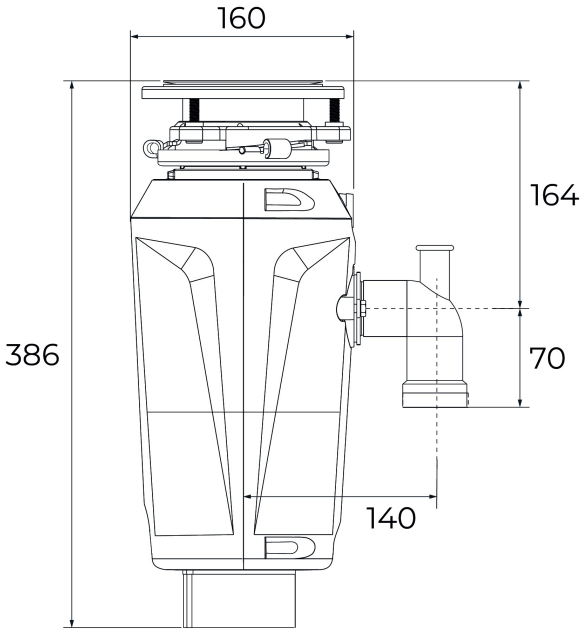

REFERENCIA

REF: 115890050 EAN: 8434778032994

CARACTERÍSTICAS

Triturador de residuos de alimentos, diseño delgado
Sistema de trituración de acero inoxidable, alimentación continua
Protección contra la corrosión
Tratamiento interior antimicrobiano contra olores
Tecnología de reducción de sonido
Protección magnética del triturador
Cámara de gran capacidad: 857 ml
Sistema de montaje rápido con clic
Accesorios incluidos: interruptor neumático y tubo de conexión
Potencia: 0,75 hp (550 W)

DIMENSIONES

Altura del producto (mm):
Anchura del producto (mm): 160
Profundidad del producto (mm):
Longitud del producto (mm): 386
Peso del producto (Kg): 5.18