HLB 760 G

Horno Multifunción de gas con parilla eléctrica y temporizador digital



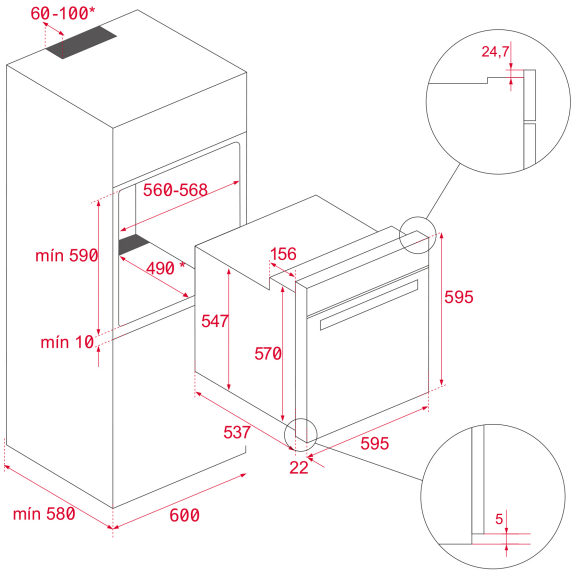

REFERENCIA

REF: 111030001 **EAN:** 8434778000863

CARACTERÍSTICAS

Horno a gas con grill eléctrico
2 funciones de cocción
Control táctil con temporizador electrónico
Puerta con doble cristal
Potencia nominal: 127 V

DIMENSIONES

Altura del producto (mm): 595
Anchura del producto (mm): 595
Profundidad del producto (mm): 543+22
Longitud del producto (mm):
Peso del producto (Kg): 41

ESPECIFICACIONES TÉCNICAS

Clase de eficiencia energética: A+
Tasa de potencia (V): 220-240
Frecuencia (Hz): 50/60
Potencia nominal máxima (W): 1470

COLORES

111030001 Cristal negro con marco