Stone 80 B-TG 2C 1E
Lavadero empotrable de granito negro con dos pozas y un escurridor

REFERENCIA

REF: 115400011 EAN: 8434778004939

DIMENSIONES

Altura del producto (mm):
Anchura del producto (mm): 510
Profundidad del producto (mm): 200
Longitud del producto (mm): 1160
Peso del producto (Kg): 18,5

COLORES

115400011 Negro metálico
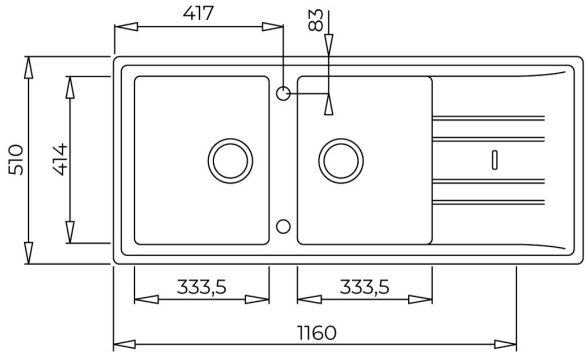
200mm | Colour Intensity | Easy Clean | Food safe | Resistencia