AirFry HLB 8416
Horno multifunción SurroundTemp con función especial AirFry

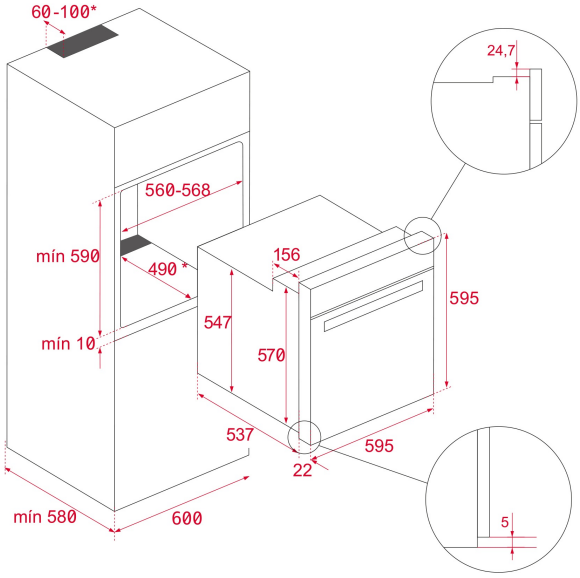

REFERENCIA

REF: 111000048 EAN: 8434778018356

DIMENSIONES

Altura del producto (mm): 595
Anchura del producto (mm): 595
Profundidad del producto (mm): 538+22
Longitud del producto (mm):
Peso del producto (Kg): 28

ESPECIFICACIONES TÉCNICAS

Clase de eficiencia energética: -
Tasa de potencia (V): -
Frecuencia (Hz): -
Potencia nominal máxima (W): -

COLORES

111000048 Cristal negro

111000045 Cristal negro