GBC 32000 KB
Encimera Gas on Glass con 2 hornillas

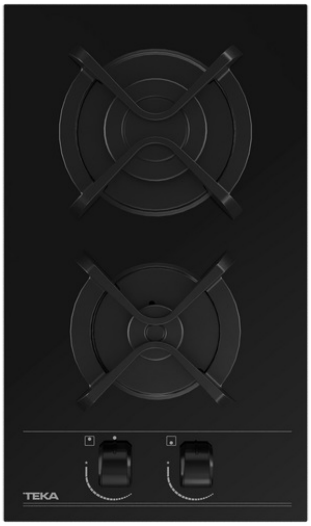

REFERENCIA

REF: 112650006 EAN: 8434778030273

CARACTERÍSTICAS

Encimera Gas On Glass
Perillas de control frontales con diseño ergonómico
2 zonas de quemadores
1 quemador rápido de 2,80 kW
1 quemador auxiliar de 1,00 kW
Superficie de vidrio templado
Sistema de seguridad con auto–bloqueo
Parrillas de hierro fundido
Kit de instalación fácil
Potencia nominal máxima: 3800 W

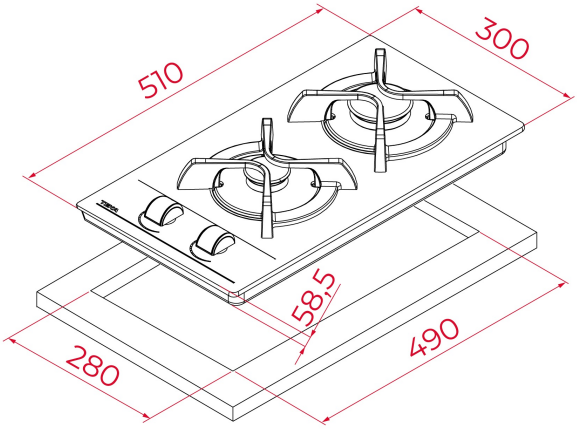

DIMENSIONES

Altura del producto (mm): 1000
Anchura del producto (mm): n.a.
Profundidad del producto (mm): n.a.
Longitud del producto (mm):
Peso del producto (Kg):

ESPECIFICACIONES TÉCNICAS

Tasa de potencia (V): -
Frecuencia (Hz): -
Potencia nominal máxima (W): -

COLORES

112650006 Negro

EFICIENCIA ENERGÉTICA

Consumo de energía en modo standby (W): -
Tiempo para alcanzar el modo standby (min): -