NEO HSB 6150 FBK

Horno multifunción con 6 funciones de cocción y sistema HydroClean.

Capacidad de 70L

HydroClean

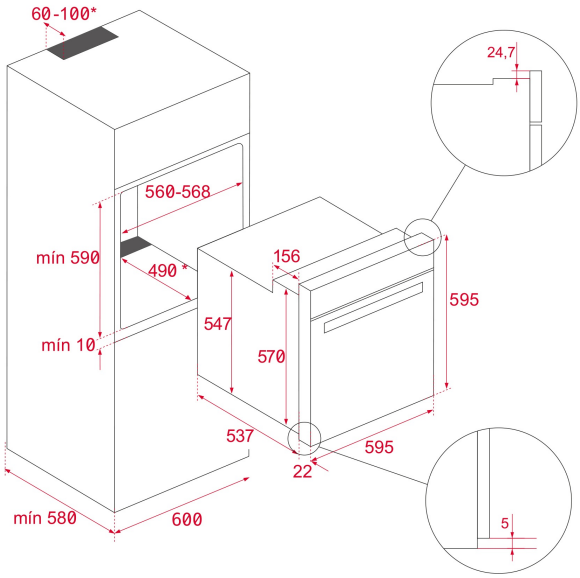

REFERENCIA

REF: 111010094 EAN: 8434778035445

CARACTERÍSTICAS

Serie Neo
Horno multifunción
Sistema ThermoSeal para una temperatura interior estable
Esmalte BrightClean ultrarresistente
Sistema FastClick de guías con montaje fácil mediante clip
6 funciones de cocinado
Sistema HydroClean
Mandos fijos
Temporizador mecánico (función de parada)
Soportes cromados con sistema de 1 guía extraíble Puls-Extension, cinco niveles de cocinado
Puerta extraíble de doble acristalamiento
Precalentamiento rápido manual
Patrón de cuadrados en la puerta
Bandeja profunda esmaltada antivuelco
Acero inoxidable antihuellas
Capacidad (bruta/neto): 71/70 litros

DIMENSIONES

Altura del producto (mm): 595
Anchura del producto (mm): 595
Profundidad del producto (mm): 537+22
Longitud del producto (mm):
Peso del producto (Kg): 27

ESPECIFICACIONES TÉCNICAS

Clase de eficiencia energética: A
Tasa de potencia (V): 220/240
Frecuencia (Hz): 50/60
Potencia nominal máxima (W): 2615

COLORES

111010094 FBK