EFX 30.1 2P Parrilla eléctrica de 2 zonas con Perillas ergonómicas frontales WISH

Autoencendido
integrado

DESCRIPCIÓN	Parrilla eléctrica de 2 zonas con Perillas ergonómicas frontales WISH
GAMA	Maestro
COLORES	
REFERENCIA	REF. 40214507 EAN. 8421152158685

EFX 30.1 2P

CARACTERÍSTICAS

Acero inoxidable
Perillas ergonómicas frontales WISH
Perillas de seguridad
Placas blindadas
Zona de cocción:
-1 placa rápida (ø 180 mm): 2,000 W
-1 placa rápida (ø 145 mm): 1,450 W
Piloto de funcionamiento
Potencia nominal máxima: 3,450 W
Voltaje: 127V~ / 220-240 V~
Frecuencia: 50/60 Hz
Peso: 5.2 kg
Dimensiones
Exterior (Alto/Ancho/Fondo): 45/305/510 mm

EFX 30.1 2P

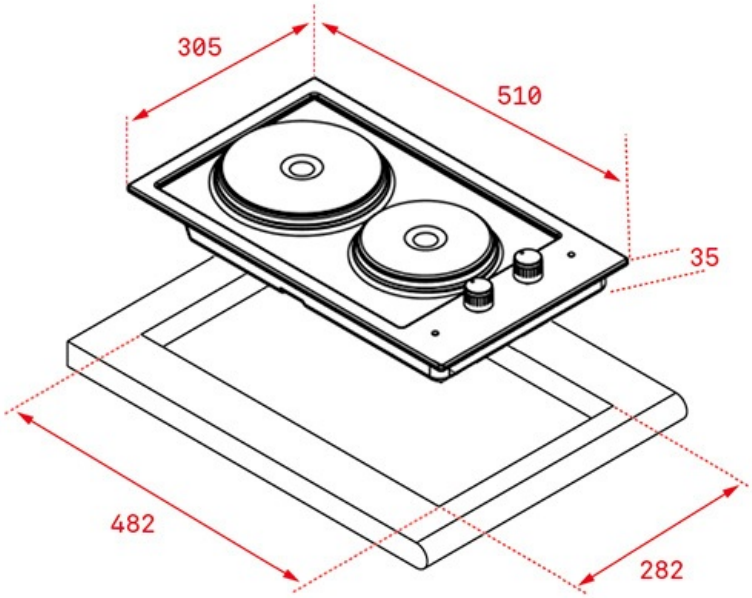

DIMENSIONES

Altura del producto (mm): 45
Anchura del producto (mm): 305
Profundidad del producto (mm): 510
Longitud del producto (mm):
Peso del producto (Kg): 5,2

ESPECIFICACIONES TÉCNICAS

CARACTERÍSTICAS	**Auto ignición:** Sí **Función baja temperatura:** Sí
CONEXIÓN ELÉCTRICA	**Frecuencia (Hz):** 50/60 **Fuente de alimentación (V):** 127
SISTEMA DE SEGURIDAD	**Bloqueo de seguridad:** Sí