EFX 60.1 4G AI AL DR CI Parrilla de cocción a gas con 4 quemadores de alta eficiencia de 60 cm

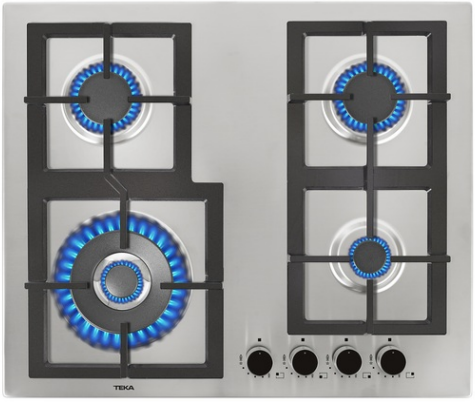

Autoencendido integrado

Seguridad por Termopar integrada

DESCRIPCIÓN	Parrilla de cocción a gas con 4 quemadores de alta eficiencia de 60 cm
GAMA	Maestro
COLORES	
REFERENCIA	REF. 40211352 EAN. 8421152158739

EFX 60.1 4G AI AL DR CI

CARACTERÍSTICAS

Acero inoxidable
Parrillas de hierro fundido
Tapas de quemadores de hierro fundido
Perillas ergonómicas frontales WISH
Soporte WOK
Seguridad por termopar integrada en cada quemador
Encendido electrónico integrado en cada perilla
Quemadores de alta eficiencia a gas:
-1 quemador doble flama: 4,000 W (13,648 BTU)
-2 quemadores semi rápidos: 1,750 W (5,971 BTU)
-1 quemador auxiliar: 1,000 W (3,412 BTU)
Tipos de gas: LP (butano/propano) o natural
Potencia nominal máxima: 8,500 W (29,002 BTU)
Voltaje: 127 V~
Frecuencia: 60 Hz
Peso: 10.5 kg
Dimensiones
Exterior (Alto/Ancho/Fondo): 45/600/510 mm

EFX 60.1 4G AI AL DR CI

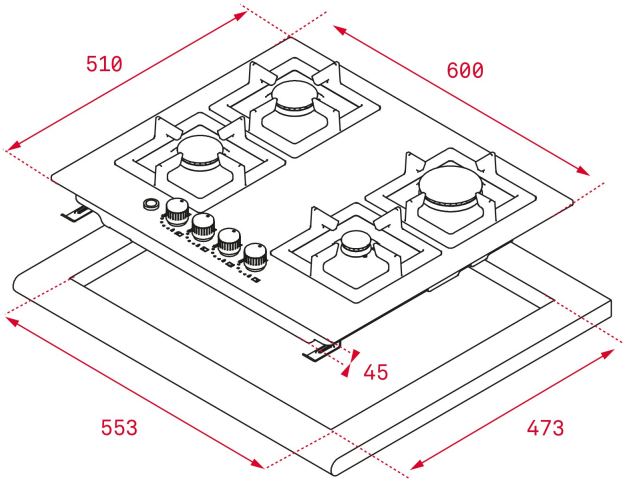

DIMENSIONES

Altura del producto (mm): 91
Anchura del producto (mm): 600
Profundidad del producto (mm): 510
Longitud del producto (mm):
Peso del producto (Kg): 10,7

ESPECIFICACIONES TÉCNICAS

MEDIDAS DE AJUSTE	**Built-in Ancho (mm):** 553 **Incorporado en profundidad (mm):** 473 **Incorporado Altura (mm):** 45
CARACTERÍSTICAS	**Tipo de gas:** Butano **Potencia nominal máxima (W) (Gas):** 8500 **Auto ignición:** Sí
CONEXIÓN ELÉCTRICA	**Frecuencia (Hz):** 60 **Fuente de alimentación (V):** 110 **Longitud del cable (cm):** 100
ZONAS DE COCCIÓN	**Número de zonas de cocción:** 4
SISTEMA DE SEGURIDAD	**Desconexión automática de seguridad (bloqueo automático)**

	(Gas): Sí **Bloqueo de seguridad:** Sí
ACABADO	**Acabado de superficie:** Acero inoxidable cepillado
ACCESORIOS	**Tipo de parrilla:** Conected Grid **Soporte para Wok:** Optional **Kit de unión:** Optional **Parrilla de hierro fundido:** Sí