MF2 ProJECT (MN) Grifo de cocina

Anti-Scale Aerator

Swivel Spout

DESCRIPCIÓN	Grifo de cocina
GAMA	Easy
COLORES	
REFERENCIA	REF. 81911462 EAN. 8413509191902

MF2 ProJECT (MN)

CARACTERÍSTICAS

Acabado: Cromo extreme glow
Caño giratorio
Aireador anti-cal
Mangueras flexibles de alimentación incluidas
Cartucho cerámico de gran duración
Presión de funcionamiento: 1 – 10 bar (kg/cm)
Presión de funcionamiento recomendada: 2 -5 bar (kg/cm)
Temperatura recomendada del agua caliente: 45 ˚C – 65 ˚C
Temperatura máxima del agua caliente: 90˚C
Peso neto: 1.1 kg

MF2 ProJECT (MN)

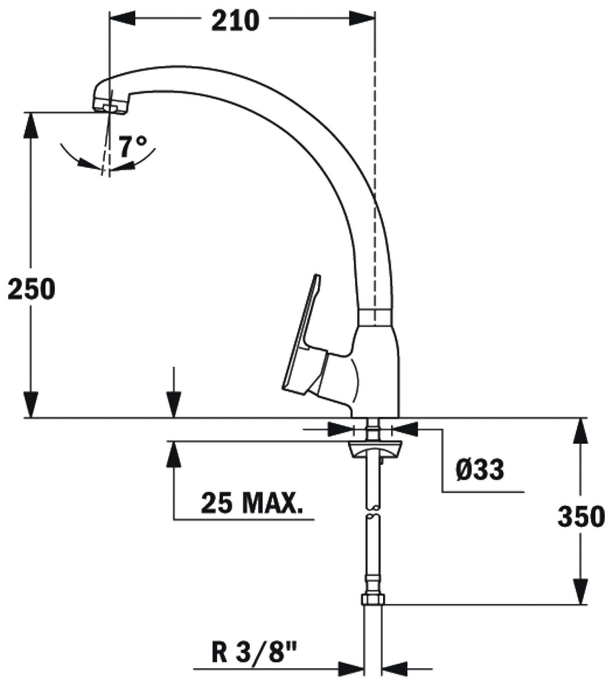

DIMENSIONES

Altura del producto (mm):
Anchura del producto (mm):
Profundidad del producto (mm):
Longitud del producto (mm):
Peso del producto (Kg): 1,52

ESPECIFICACIONES TÉCNICAS

MODELOS	
	Tipo de instalación: Libre instalación