TMX 60 Campana empotrable recirculatoria Negra 60 mcs.

DESCRIPCIÓN	Campana empotrable recirculatoria Negra 60 mcs.
COLORES	
REFERENCIA	REF. 40404112 EAN. 8421152059692

TMX 60

CARACTERÍSTICAS

Color Negro
Panel de mandos pulsantes
Dos velocidades
Lámpara incandescente
Filtros metálicos multicapa y lavables en lavavajillas
Capacidad de extracción máxima 250 m^3/h
Capacidad de extracción UNE-EN-61591 149 m^3/h
Nivel sonoro min 44 – máx 66 dB
Filtro de carbón activo para recirculación del aire
Potencia nominal máxima 120 W
Voltaje 110 V
Frecuencia 60 Hz
Peso 4.2 kg

TMX 60

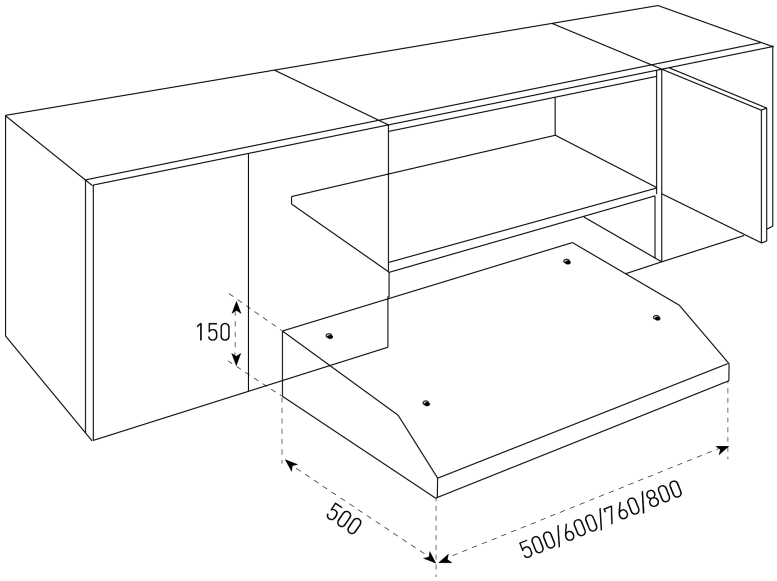

DIMENSIONES

Altura del producto (mm): 150
Anchura del producto (mm): 600
Profundidad del producto (mm): 500
Longitud del producto (mm):
Peso del producto (Kg): 4,6

ESPECIFICACIONES TÉCNICAS

CARACTERÍSTICAS	**Tipo de luz interior:** Incandescentes **Fuente de alimentación (V):** 110 **Frecuencia (Hz):** 60 **Potencia del motor (W):** 120
MODELOS	**Número de filtros:** 2 **Tipo de filtros:** Carbón **Panel de control:** Mecánico **Número de velocidades:** 2