DJE 90 Campana decorativa para instalación en pared de 90 cm

DESCRIPCIÓN	Campana decorativa para instalación en pared de 90 cm
COLORES	
REFERENCIA	REF. 091102 EAN. 606896911026

DJE 90

CARACTERÍSTICAS

Acero inoxidable
Panel de mandos pulsantes
Tres velocidades
Lámparas LED
Filtros metálicos, lavables en lavavajillas
Motor blindado de doble turbina
Capacidad de extracción máxima: 700 m^3/h
Capacidad de extracción UNE-EN-61591: 380 m^3/h
Nivel sonoro: min. 43 –máx. 57 dB
Estructura superior de cristal de seguridad
Chimenea ajustable a la altura
Filtro de carbón activo para recirculación del aire
Potencia nominal máxima: 108 W
Voltaje: 110-127 V~
Frecuencia: 60 Hz
Peso: 14.5 kg
Dimensiones
Exterior (Alto/Ancho/Fondo): 684-1,014/900/500 mm

TEKA

DJE 90

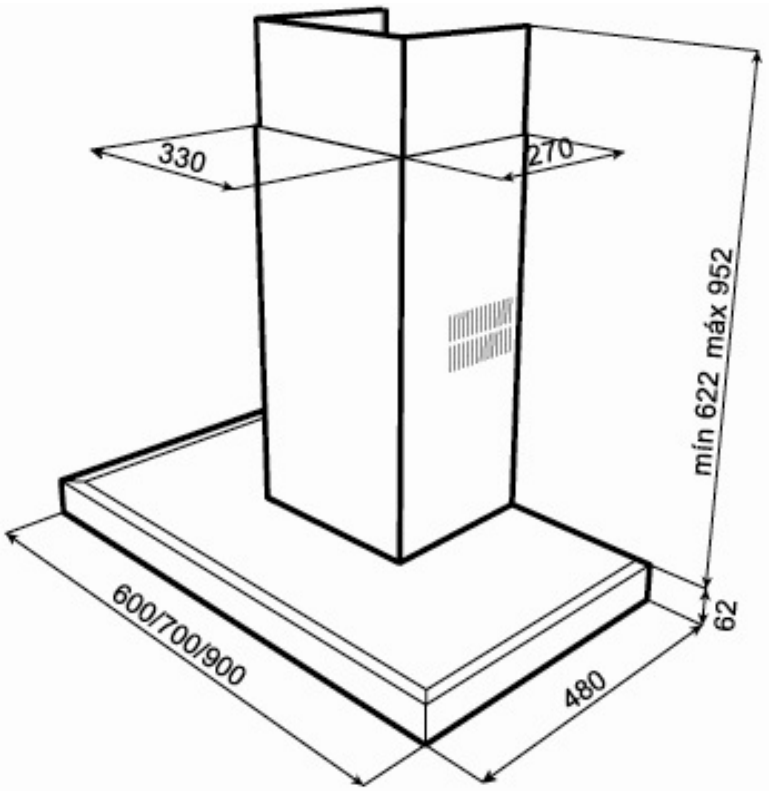

DIMENSIONES

Altura del producto (mm): 684-1014
Anchura del producto (mm): 900
Profundidad del producto (mm): 500
Longitud del producto (mm):
Peso del producto (Kg): 14,5

ESPECIFICACIONES TÉCNICAS

CARACTERÍSTICAS

Tipo de luz interior: LED
Fuente de alimentación (V): 110-127
Frecuencia (Hz): 50/60
Potencia total de la campana (W): 108
Potencia del motor (W): 108

MODELOS

Número de filtros: 2
Tipo de filtros: Carbón
Panel de control: Mecánico
Número de velocidades: 3