HBB 724 G Horno a Gas Estático con Grill Eléctrico

Capacidad de
72L

DESCRIPCIÓN	Horno a Gas Estático con Grill Eléctrico
COLORES	
REFERENCIA	REF. 111050001 EAN. 8434778000115

HBB 724 G

CARACTERÍSTICAS

Acero inoxidable con antihuella
2 funciones de cocinado
Capacidad: 72/77L (neto/bruto)
Perillas de controles
Timermecánico: 120 minutos
Grill eléctrico: 1,567 W
Iluminación halógena en el interior
Puerta de doble cristal
Ventilación tangencial
Seguridad por termopar integrada en el quemador
Termostato para control de temperatura
Encendido electrónico integrado en la perilla
Quemador de gas:
1 quemador: 2,350 W (8,460 BTU)
Tipos de gas: LP (butano/propano) o natural
Esmalte interior CrystalClean®
Guías cromadas con tope antivuelco con cinco alturas de cocinado
Parrilla cromada
Bandeja profunda con esmalte CrystalClean®
Potencia nominal máxima (gas): 2,350 W (8,460 BTU)
Potencia nominal máxima (eléctrica): 1,610 W (12,7 A)
Voltaje: 127 V~
Frecuencia: 50/60 Hz
Peso: 28 kg
Dimensiones
Cavidad (Alto/Ancho/Fondo): 342/475/441 mm
Exterior (Alto/Ancho/Fondo): 595/595/565 mm

HBB 724 G

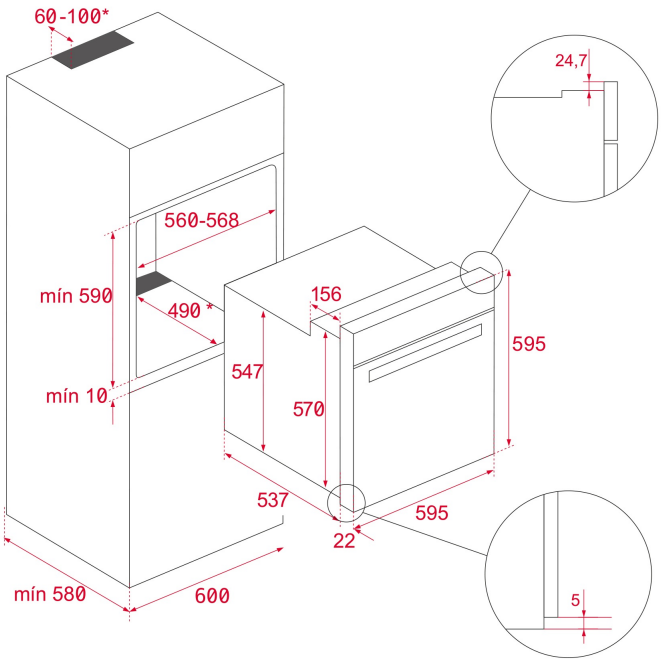

DIMENSIONES

Altura del producto (mm): 595
Anchura del producto (mm): 595
Profundidad del producto (mm): 543+22
Longitud del producto (mm):
Peso del producto (Kg): 41

ESPECIFICACIONES TÉCNICAS

CARACTERÍSTICAS

Certificados: CB / NOM
Número de cavidades: 1
Cavidad esmaltada: Sí
Temperatura mínima del regulador (ºC): 150
Temperatura máxima del regulador (ºC): 240
Selector de funciones: 3+0
Método de cocinado: 2
Función Grill: Sí
Función Bottom: Sí
Temporizador: Sí
Sistema de guías removibles: Sí
Niveles de guías de bandeja: 5
Ventilación tangencial: Sí

CONEXIÓN ELÉCTRICA

Potencia nominal máxima (W): 1443
Frecuencia (Hz): 50/60
Fuente de alimentación (V): 127
Longitud del cable (cm): 110
Consumo de la luz interior (W): 25

CONSUMO ENERGÉTICO	**Consumo energético por ciclo en modo convencional (kWh):** 1.16 **Calor inferior (W):** 2.350 **Grill(W):** 1.4 **Motor del ventilador de refrigeración (W):** 18
SISTEMA DE SEGURIDAD	**Protector de la parrilla:** Sí **Bandeja con sistema anti-vuelco:** Sí **Termostato de seguridad:** Sí
SISTEMAS DE LIMPIEZA	**Acero inoxidable anti-huellas:** Sí **Esmaltado crystal clean (suave):** Sí
ACCESORIOS	**Bandeja profunda (50 mm):** 1 **Parrilla estándar:** 1
EFICIENCIA ENERGÉTICA	**Clase energética:** A+ **Índice de eficiencia energética (EEI):** 62,1

HBB 724 G
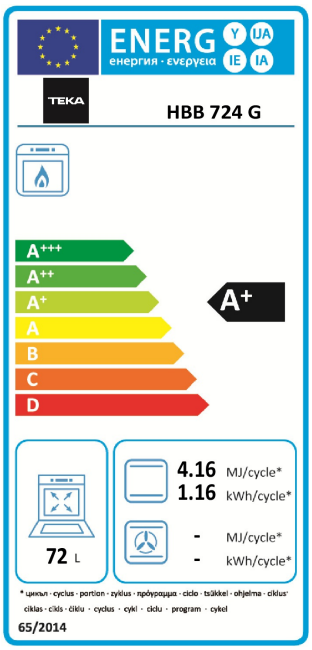
ETIQUETA ENERGÉTICA