Alaior Sistema de ducha

DESCRIPCIÓN	Sistema de ducha
COLORES	
REFERENCIA	REF. 552980200 EAN. 8413509207085

Alaior

CARACTERÍSTICAS

Sistema de ducha con salida superior
Desviador automático integrado
Barra telescópica cuadrada ajustable:
-Altura mínima: 800 mm
-Altura máxima: 1300 mm
Ducha de mano ajustable de 200 mm
Sistema anti-cal
Manguera flexible metálica de alta calidad de 1,5 m

Alaior

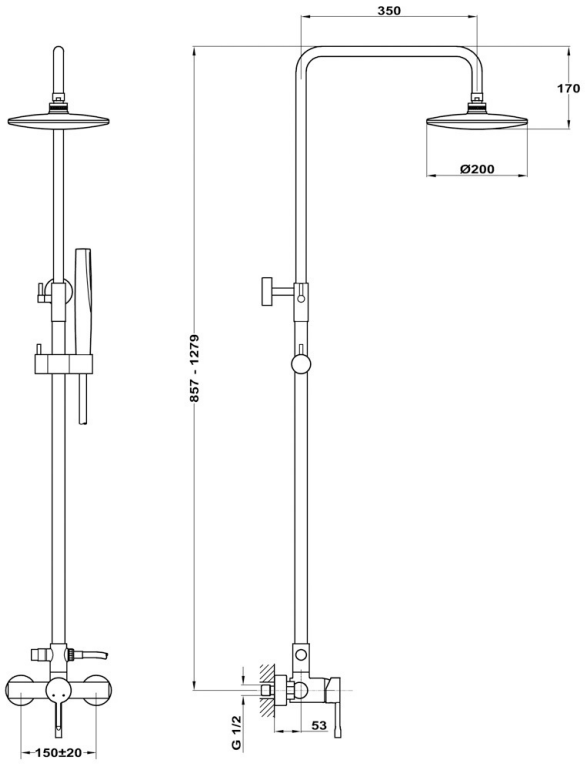

DIMENSIONES

Altura del producto (mm):
Anchura del producto (mm):
Profundidad del producto (mm):
Longitud del producto (mm):
Peso del producto (Kg):