Inca Monomando regadera-tina

DESCRIPCIÓN	Monomando regadera-tina
COLORES	
REFERENCIA	REF. 5317112 EAN. 8413509204343

Inca

CARACTERÍSTICAS	Acabado: Cromo, con desviador, sin equipo de regadera

TEKA

Inca

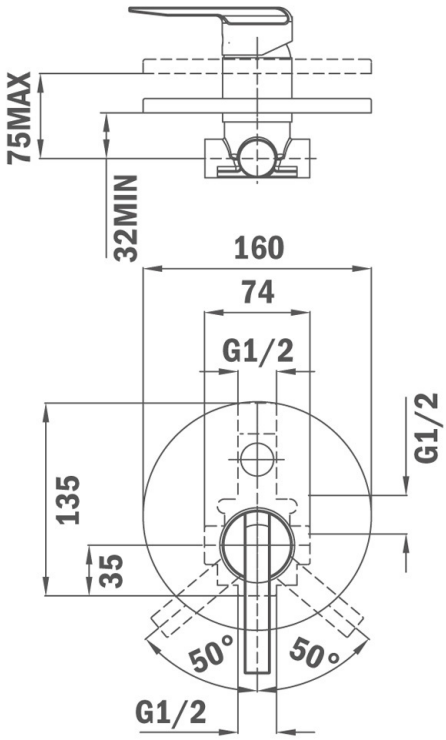

DIMENSIONES

Altura del producto (mm):
Anchura del producto (mm):
Profundidad del producto (mm):
Longitud del producto (mm):
Peso del producto (Kg):

ESPECIFICACIONES TÉCNICAS

MODELOS	**Tipo de instalación:** Mural