IC 915 Grifo de cocina monomando con caño alto plano

Anti-Scale Aerator

Swivel Spout

DESCRIPCIÓN	Grifo de cocina monomando con caño alto plano
GAMA	Maestro
COLORES	
REFERENCIA	REF. 339150210 EAN. 8421152090398

IC 915

CARACTERÍSTICAS

Diseño plano
Caño plano giratorio
Cartucho de discos cerámicos de alta resistencia
Preciso control de la temperatura
Mayor suavidad en el manejo
Aireador anti calcáreo integrado en el caño
Latiguillos de alimentación 1/2"

IC 915

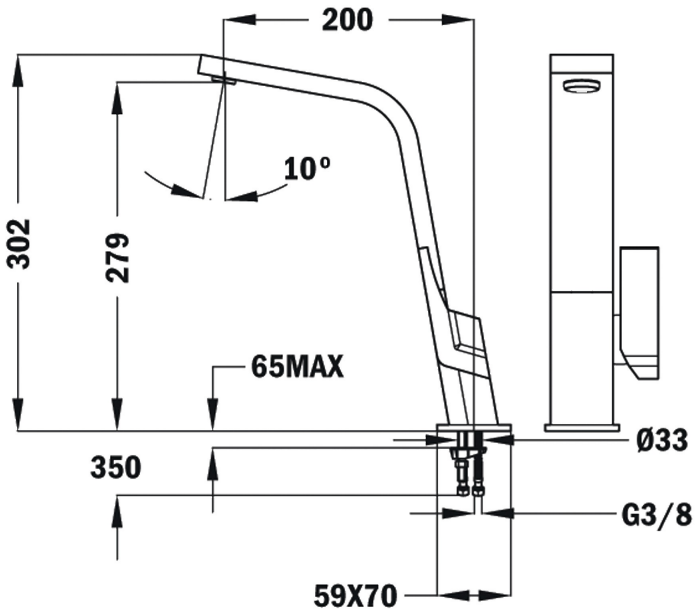

DIMENSIONES

Altura del producto (mm): 302
Anchura del producto (mm):
Profundidad del producto (mm):
Longitud del producto (mm):
Peso del producto (Kg): 2,4

ESPECIFICACIONES TÉCNICAS

MODELOS	**Tipo de instalación:** Libre instalación