GFH 55 Inox Campana de Integración con motor de doble turbina de 55 cm

LED

DESCRIPCIÓN	Campana de Integración con motor de doble turbina de 55 cm
COLORES	
REFERENCIA	REF. 40446702 EAN. 8421152055519

GFH 55 Inox

CARACTERÍSTICAS

Mandos pulsantes
2 lámparas halógenas
Motor de doble turbina
Tres velocidades
Válvula antirretorno
Piloto indicativo de funcionamiento
Filtros metálicos
Integrable en muebles de cocina
Capacidades de extracción(*): min. 223 m3/h - máx. 329 m3/h
Potencia sonora(*): min. 62 dBA - máx. 69 dBA
Posibilidad de funcionamiento en recirculación (filtro C3C)
Clasificación energética: E
(*) Reglamento Delegado (UE) n.º 65/2014 de la comisión de 1 de octubre de 2013.

GFH 55 Inox

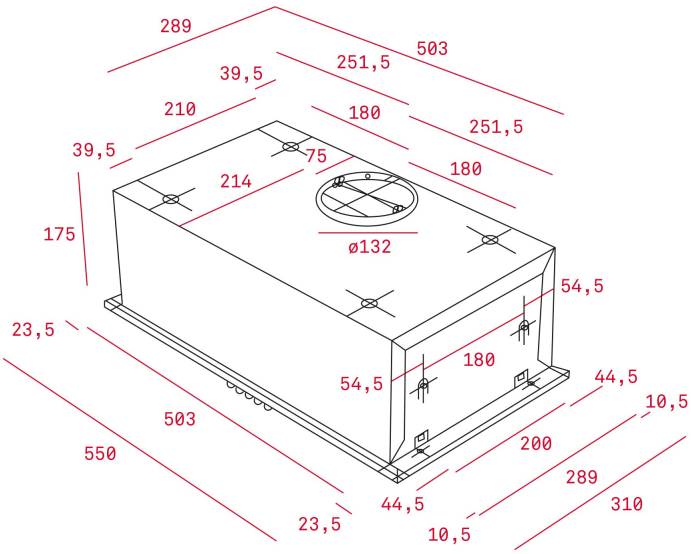

DIMENSIONES

Altura del producto (mm): 175
Anchura del producto (mm): 550
Profundidad del producto (mm): 310
Longitud del producto (mm):
Peso del producto (Kg): 5,2

ESPECIFICACIONES TÉCNICAS

CARACTERÍSTICAS	**Tipo de luz interior:** Halógenas **Fuente de alimentación (V):** 110 **Frecuencia (Hz):** 60 **Potencia total de la campana (W):** 800 **Potencia del motor (W):** 270
ACCESORIOS	**Filtro de carbón (opcional):** CNL 1C
MODELOS	**Número de filtros:** 1 **Tipo de filtros:** Carbón/Metálico **Panel de control:** Mecánico **Número de velocidades:** 3

GFH 55 Inox
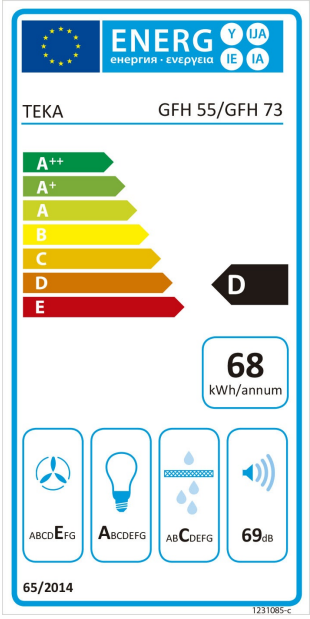
ETIQUETA ENERGÉTICA