TL 6310 Inox Campana Extensible con motor de doble turbina y 2 velocidades en 60 cm

DESCRIPCIÓN	Campana Extensible con motor de doble turbina y 2 velocidades en 60 cm
COLORES	
REFERENCIA	REF. 40474253 EAN. 8421152150801

TL 6310 Inox

CARACTERÍSTICAS

Frente inox extraíble y sustituible
Mandos mecánicos
Dos velocidades
2 lámparas LED
Motor de doble turbina
Capacidades de extracción(*): min.233 m3/h - máx.332 m3/h
Potencia sonora(*): min.56 dBA - máx.65 dBA
Posibilidad de funcionamiento en recirculación (filtro C3C)

TL 6310 Inox

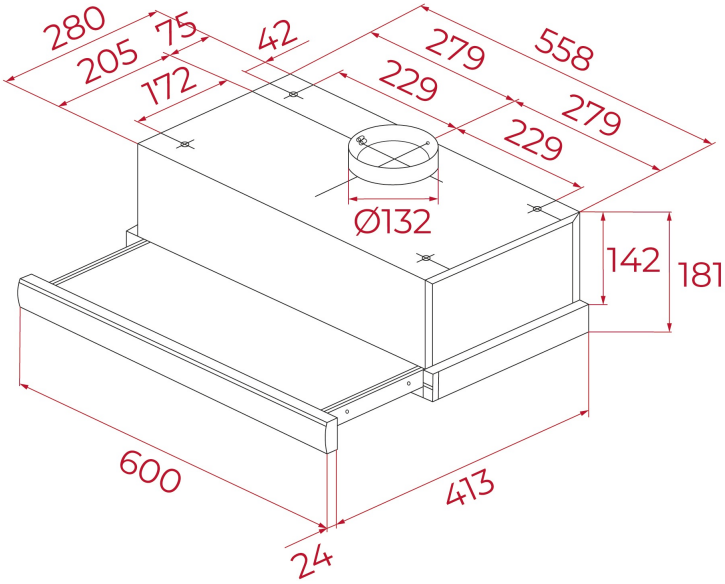

DIMENSIONES

Altura del producto (mm): 184
Anchura del producto (mm): 600
Profundidad del producto (mm): 288/413
Longitud del producto (mm):
Peso del producto (Kg): 6,32

ESPECIFICACIONES TÉCNICAS

CARACTERÍSTICAS

Certificados: CE; CB; Rohs,NOM
Ø Salida (mm): 120
Tipo de luz interior: Halógenas
Consumo de la luz interior (W): 28
Enchufe: Type A
Fuente de alimentación (V): 110
Frecuencia (Hz): 60
Potencia total de la campana (W): 231
Número de motores: 1
Potencia del motor (W): 175

ACCESORIOS

Válvula antirretorno: Sí
Extensión de salida: yes
Filtro de carbón (opcional): C3C
Kit convencional de recirculación con tubo: No

MODELOS

Número de filtros: 2
Tipo de filtros: Aluminio

Número de velocidades: 2

TL 6310 Inox
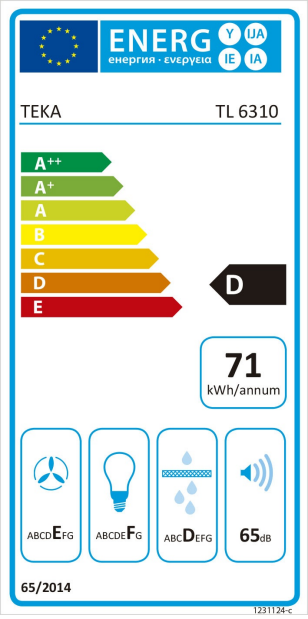
ETIQUETA ENERGÉTICA