Soller Monomando largo para lavabo XL

DESCRIPCIÓN	Monomando largo para lavabo XL
COLORES	
REFERENCIA	REF. 853861250 EAN. 8413509228042

Soller

CARACTERÍSTICAS

Acabado: Cromo extreme glow
Material: Latón
Aireador anti-cal
Mangueras flexibles de alimentación incluidas*
Cartucho cerámico de gran duración
Presión de funcionamiento: 1 – 10 bar (kg/cm)
Presión de funcionamiento recomendada: 2 -5 bar (kg/cm)
Temperatura recomendada del agua caliente: 45 ˚C – 65 ˚C
Temperatura máxima del agua caliente: 90˚C
Peso neto: 1.4 kg

Soller

DIMENSIONES
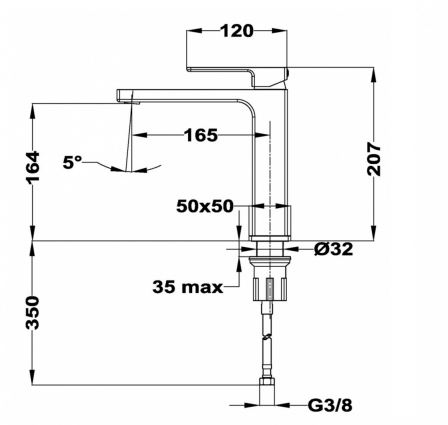
Altura del producto (mm):
Anchura del producto (mm):
Profundidad del producto (mm):
Longitud del producto (mm):
Peso del producto (Kg):