FO 997 Monomando de cocina semi-profesional FO937 tubo naranja

Anti-Scale Aerator

Saving Water

Pull Down Shower

Resistance

Swivel Spout

DESCRIPCIÓN	Monomando de cocina semi-profesional FO937 tubo naranja
GAMA	Total
COLORES	
REFERENCIA	REF. 62997021FA EAN. 8421152156506

FO 997

CARACTERÍSTICAS

Caño flexible y giratorio
Tubo de caucho ultra resistente
Flexo de acero inoxidable
Ducha de 1 función: chorro aireado
Cartucho de discos cerámicos de alta resistencia
Preciso control de la temperatura
Mayor suavidad en el manejo
Aireador anti-clacáreo integrado
Resistentes flexibles de 1/2”

FO 997

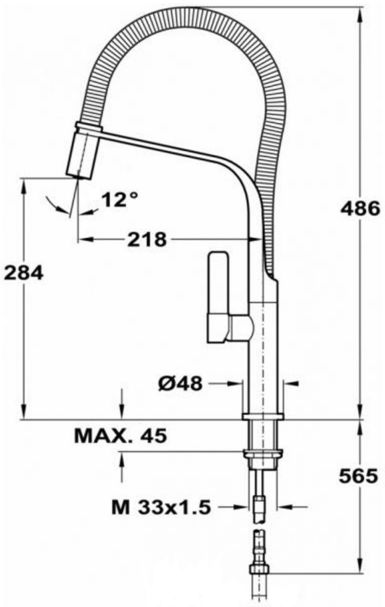

DIMENSIONES

Altura del producto (mm): 481
Anchura del producto (mm):
Profundidad del producto (mm):
Longitud del producto (mm):
Peso del producto (Kg): 2,4

ESPECIFICACIONES TÉCNICAS

MODELOS	**Tipo de instalación:** Libre instalación