TZC 32320 TTC Parrilla vitrocerámica de 30cm con 2 zonas de cocción y Touch Control

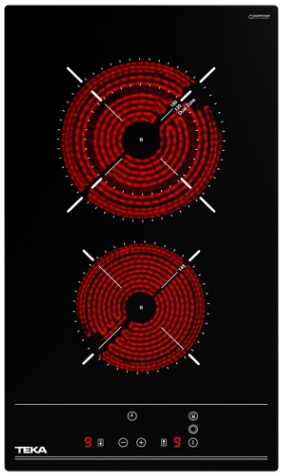

Seguridad por Termopar integrada

Easy installation

DESCRIPCIÓN	Parrilla vitrocerámica de 30cm con 2 zonas de cocción y Touch Control
GAMA	Total
COLORES	
REFERENCIA	REF. 112540002 EAN. 8434778012651

TZC 32320 TTC

CARACTERÍSTICAS

Cristal con bisel frontal
Touch Control con sensores acústicos y bloqueo de seguridad
Programador del tiempo de cocción hasta 99 minutos con avisador acústico (posibilidad de programar todas las zonas de cocción a la vez)
2 zonas de cocción
-1 placa High Light de Ø 145 mm
-1 placa de doble circuito High Light de Ø 120 / 180 mm
Indicadores de calor residual
Sistema fácil instalación Fast-Click
Potencia nominal máxima: 2.900 W

TZC 32320 TTC

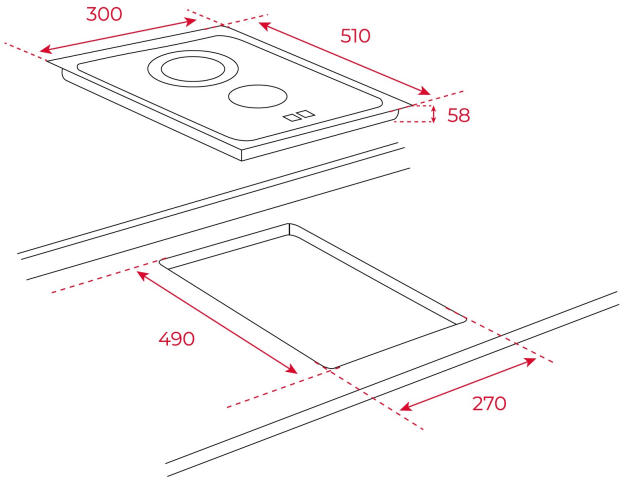

DIMENSIONES

Altura del producto (mm): 58
Anchura del producto (mm): 300
Profundidad del producto (mm): 510
Longitud del producto (mm):
Peso del producto (Kg): 4,26

ESPECIFICACIONES TÉCNICAS

MEDIDAS DE AJUSTE	**Built-in Ancho (mm):** 270 **Incorporado en profundidad (mm):** 490 **Incorporado Altura (mm):** 58
CARACTERÍSTICAS	**Número de potencias eléctricas:** 9
CONEXIÓN ELÉCTRICA	**Potencia nominal máxima (W):** 2900 **Frecuencia (Hz):** 50/60 **Fuente de alimentación (V):** 220-240 **Longitud del cable (cm):** 110 **Potencia máxima nominal (W) (placa eléctrica):** 2900
ZONAS DE COCCIÓN	**Número de zonas de cocción:** 2 **El consumo de energía para toda la encimera, Wh / Kg:** 190,175

SISTEMA DE SEGURIDAD	**Indicador de calor residual (gas):** Sí **Indicador de calor residual (placa eléctrica):** Sí **Desconexión automática de seguridad (bloqueo automático) (placa eléctrica):** Sí **Bloqueo infantil:** Sí
ACABADO	**Acabado de superficie:** Cristal con bisel frontal **Sistema de fácil instalación:** Sí
ACCESORIOS	**Kit de unión:** Optional