FlexLinea RS15 71.40 M-XT 1B PureClean FLEXLINEA RS15 71.40 M-XT 1B

200mm

Antiséptico

R15, fácil de limpiar

DESCRIPCIÓN	FLEXLINEA RS15 71.40 M-XT 1B
COLORES	
REFERENCIA	REF. 115000054 EAN. 8434778018684

FlexLinea RS15 71.40 M-XT 1B PureClean

CARACTERÍSTICAS

Acero inoxidable con tratamiento PureClean que proporciona una superficie que no retiene el agua
Instalación: Triple mount (Empotrar/ Submontar / Integración)
Ancho de la base: > 80 cm
Desagüe: 3 ½’’
Calibre: 20
Radio cubeta R15 para facilitar la limpieza y evacuación del agua
Silentsmart (reduce 50% el ruido)
Incluye: Contracanasta cuadrada, Tapa decorativa inox cuadrada, Sifón, Grapas para instalación
Peso: 5.26 kg
Dimensiones:
Exterior (Largo/Ancho): 750 x 440 mm
Cubeta (Largo/Ancho/Profundo): 710 x 400 x 200 mm

FlexLinea RS15 71.40 M-XT 1B PureClean

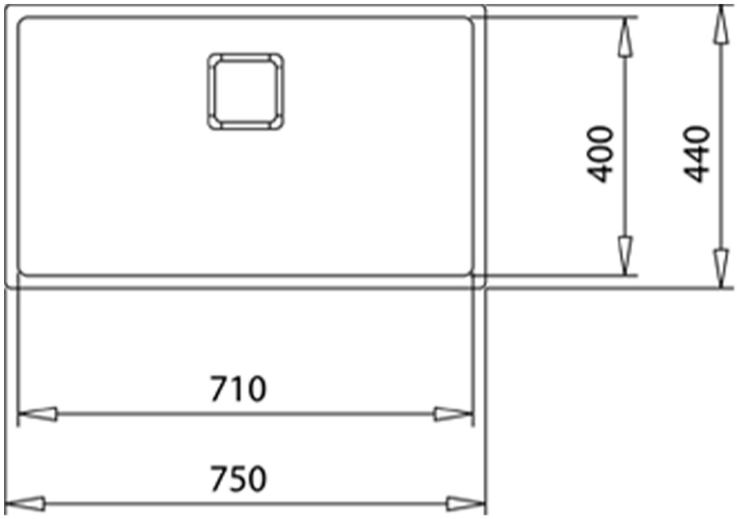

DIMENSIONES

Altura del producto (mm):
Anchura del producto (mm): 440
Profundidad del producto (mm):
Longitud del producto (mm): 750
Peso del producto (Kg): 5,26

ESPECIFICACIONES TÉCNICAS

CUBETA PRINCIPAL	**Longitud de la cubeta principal:** 710 **Anchura de la cubeta principal:** 400 **Profundidad de la cubeta principal:** 200
OTRAS CARACTERÍSTICAS	**Material:** Acero inoxidable **Tipo de instalación:** Enrasar,Empotre Top,Submontar **Tipo de orificio de válvula:** 3½" SQUARED
OTROS	**Base (cm):** 80
DISPOSICIÓN DEL FREGADERO	**Cubetas:** 1 **Escurridor:** 0
ACCESORIOS	**Insonorización:** Sí **SilentSmart:** Sí

Clips de instalación: Sí
Sifón: Sí