TZ 6420 Vitrocerámica de 60 cm de 4 zonas con Touch Control

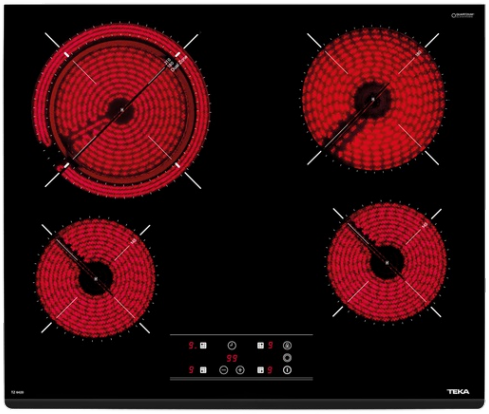

Seguridad por Termopar integrada

Función Power Plus

Easy installation

DESCRIPCIÓN	Vitrocerámica de 60 cm de 4 zonas con Touch Control
COLORES	
REFERENCIA	REF. 40239020 EAN. 8421152148174

TZ 6420

CARACTERÍSTICAS

Cristal PRO con bisel frontal
Touch Control con sensores acústicos y bloqueo de seguridad
Programador del tiempo de cocción hasta 99 minutos con avisador acústico (posibilidad de programar todas las placas a la vez)
Función cronómetro con avisador acústico
Función golpe de cocción
4 zonas de cocción
-2 placas High Light de Ø 145 mm
-1 placa High Light de Ø 180 mm
-1 placa High Light de doble circuito Ø 180/210 mm
Indicadores de calor residual
Sistema fácil instalación Fast-Click
Potencia nominal máxima: 6.200 W

TEKA

TZ 6420

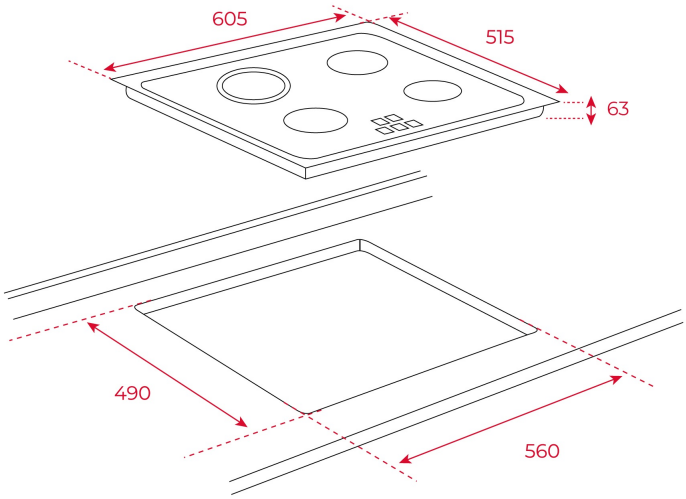

DIMENSIONES

Altura del producto (mm): 51
Anchura del producto (mm): 600
Profundidad del producto (mm): 510
Longitud del producto (mm):
Peso del producto (Kg): 8,9

ESPECIFICACIONES TÉCNICAS

MEDIDAS DE AJUSTE	**Built-in Ancho (mm):** 560 **Incorporado en profundidad (mm):** 490 **Incorporado Altura (mm):** 51
CARACTERÍSTICAS	**Número de potencias eléctricas:** 9
CONEXIÓN ELÉCTRICA	**Frecuencia (Hz):** 50/60 **Fuente de alimentación (V):** 220-240 **Longitud del cable (cm):** 100 **Potencia máxima nominal (W) (placa eléctrica):** 6200
ZONAS DE COCCIÓN	**Número de zonas de cocción:** 4 **El consumo de energía para toda la encimera, Wh / Kg:** 188,72
SISTEMA DE SEGURIDAD	**Indicador de calor residual (gas):** Sí

Indicador de calor residual (placa eléctrica): Sí
Desconexión automática de seguridad (bloqueo automático) (placa eléctrica): Sí
Bloqueo de seguridad: Sí
Bloqueo infantil: Sí

ACABADO

Acabado de superficie: Cristal con bisel frontal
Sistema de fácil instalación: Sí

ACCESORIOS

Kit de unión: Optional