DBB 70

DESCRIPCIÓN	
GAMA	Easy
COLORES	
REFERENCIA	REF. 40460430 EAN. 8421152071182

DBB 70

CARACTERÍSTICAS

Mandos pulsantes
2 lámparas incandescentes
Tres velocidades
Piloto indicativo de funcionamiento
Filtros metálicos
Motor de doble turbina
Válvula antirretorno
Capacidades de extracción(*): min. 234 m3/h - máx. 380 m3/h
Potencia sonora(*): min. 44 dBA - máx. 60 dBA
Posibilidad de funcionamiento en recirculación (SET 1/M1)
Clasificación energética: E
(*) Reglamento Delegado (UE) n.º 65/2014 de la comisión de 1 de octubre de 2013.

DBB 70

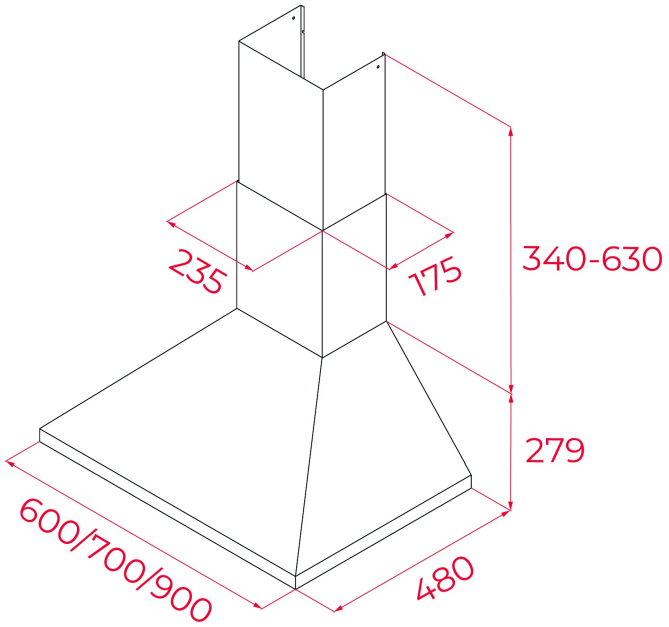

DIMENSIONES

Altura del producto (mm):
Anchura del producto (mm):
Profundidad del producto (mm):
Longitud del producto (mm):
Peso del producto (Kg): 8,1

ESPECIFICACIONES TÉCNICAS

ACCESORIOS

Filtro de carbón (opcional): C1RTK
Filtro regenerativo de carbón: R1RTK
Kit convencional de recirculación con tubo: CFH 15200 L2C
Kit regenerativo de recirculation con tubo: RFH 15200 L2C