DM 33.22 1C

Garantía de por vida

Antiséptico

DESCRIPCIÓN	
COLORES	
REFERENCIA	REF. 40136040 EAN. 8421152160893

DM 33.22 1C

CARACTERÍSTICAS

Material: Acero inoxidable
Acabado: Pulido
Instalación: Dual mount (Empotrar/Submontar)
Ancho de la base: > 90 cm
Desagüe: 3 ½’’
1 Agujero para grifería
Calibre: 19
Incluye: Contracanasta
Exterior (Largo/Alto): 840 x 560 mm (33’’ x 22’’)
Cubeta (Largo/Ancho/Profundo): 435 x 479 x 228 mm
Cubeta Auxiliar (Largo/Ancho/Profundo): 285 x 415 x 204 mm

DM 33.22 1C

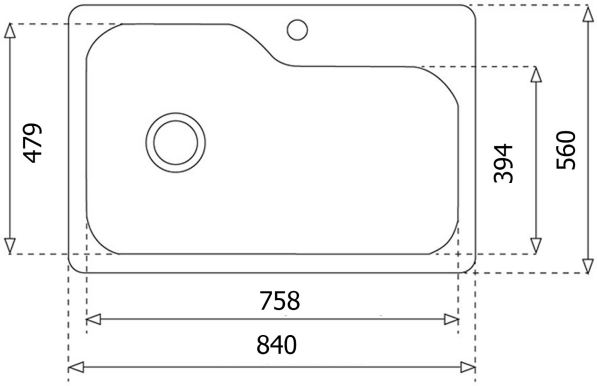

DIMENSIONES

Altura del producto (mm):
Anchura del producto (mm):
Profundidad del producto (mm):
Longitud del producto (mm):
Peso del producto (Kg):

ESPECIFICACIONES TÉCNICAS

OTRAS CARACTERÍSTICAS	**Material:** Acero inoxidable
DISPOSICIÓN DEL FREGADERO	**Cubetas:** 1 **Escurridor:** 0