840.483 2C (33.19) 7"

Garantía de por vida

Antiséptico

DESCRIPCIÓN	
GAMA	Total
COLORES	
REFERENCIA	REF. 81511422014 EAN. 606896819117

840.483 2C (33.19) 7″

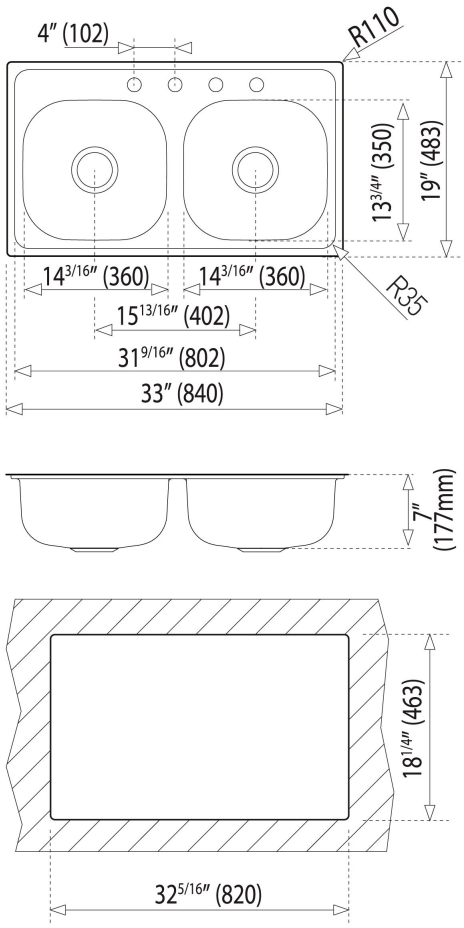

DIMENSIONES

Altura del producto (mm):
Anchura del producto (mm): 483
Profundidad del producto (mm): 178
Longitud del producto (mm): 838
Peso del producto (Kg): 10,47

ESPECIFICACIONES TÉCNICAS

CUBETA PRINCIPAL	**Longitud de la cubeta principal:** 360 **Anchura de la cubeta principal:** 349 **Profundidad de la cubeta principal:** 178
OTRAS CARACTERÍSTICAS	**Material:** Acero inoxidable **Tipo de instalación:** Empotre Top
OTROS	**Base (cm):** 84

CUBETA SECUNDARIA	**Longitud de la cubeta secundaria:** 360 **Anchura de la cubeta secundaria:** 349 **Profundidad de la cubeta secundaria:** 178
DISPOSICIÓN DEL FREGADERO	**Cubetas:** 1 **Escurridor:** 0