635.560 1C (25.22) 8"

Garantía de por vida

Antiséptico

DESCRIPCIÓN	
GAMA	Total
COLORES	
REFERENCIA	REF. 81811426012 EAN. 606896818097

635.560 1C (25.22) 8″

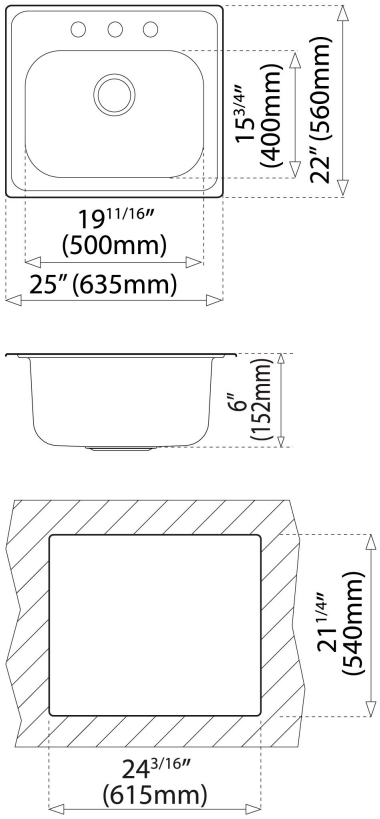

DIMENSIONES

Altura del producto (mm):
Anchura del producto (mm): 559
Profundidad del producto (mm): 203
Longitud del producto (mm): 635
Peso del producto (Kg): 8,46

ESPECIFICACIONES TÉCNICAS

CUBETA PRINCIPAL	**Longitud de la cubeta principal:** 500 **Anchura de la cubeta principal:** 400 **Profundidad de la cubeta principal:** 203
OTRAS CARACTERÍSTICAS	**Material:** Acero inoxidable **Tipo de instalación:** Empotre Top
OTROS	**Base (cm):** 63

DISPOSICIÓN DEL FREGADERO	**Cubetas:** 1 **Escurridor:** 0