DFS 74850 Lavavajillas de libre instalación de 45 cm Serie ExpertCare para 10 cubiertos con 8 programas de lavado

Función ECO | Tercera bandeja para cubiertos | Función Extra Dry | IonClean | Smart Sensor

DESCRIPCIÓN	Lavavajillas de libre instalación de 45 cm Serie ExpertCare para 10 cubiertos con 8 programas de lavado
GAMA	Maestro
COLORES	
REFERENCIA	REF. 114300004 EAN. 8434778013955

DFS 74850

CARACTERÍSTICAS

Lavavajillas libre instalación 45 cm
Panel de mandos electrónico con display LED
Capacidad: 10 cubiertos
Programas de lavado: 8
Temperaturas de lavado: 50°, 45°,55°,60°, 65°, 70°, 72º C
Programa Whisper extra silencionso
Bandeja superior e inferior: Flexiset2
Tercera bandeja: Multiflex3
Programas: Prelavado, 1H, ECO, AUTO, Intensivo, Whisper, Higiene, Autoclean
Funciones: Express, Extra Dry, PowerWash, IonClean
Posibilidad de instalación en columna
Delay timer: (1-24 horas)
Indicador de falta de sal
Clasificación energética: A
Nível de ruido: 49 dBA

TEKA

DFS 74850

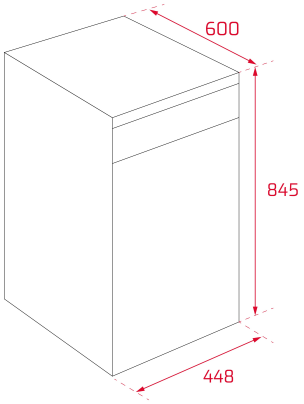

DIMENSIONES

Altura del producto (mm): 845
Anchura del producto (mm): 448
Profundidad del producto (mm): 600
Longitud del producto (mm):
Peso del producto (Kg): 41,4

ESPECIFICACIONES TÉCNICAS

HOJA DE PRODUCTO

Capacidad (cubiertos): 10
Clase energética: A+
Consumo energético (kWh/año): 238
Consumo energético (kWh): 0,83
Consumo de agua (litros/año): 3660
Consumo de agua (litros): 9.5
Clase de eficiencia de lavado: A
Eficiencia de secado: A
Programa estándar: ECO
Duración del ciclo estándar (minutos): 180
Potencia sonora (dB): 49
Certificados: TBA

SUMINISTRO DE ENERGÍA

Frecuencia (Hz): 60
Fuente de alimentación (V): 120
Enchufe: B Type
Longitud del cable (cm): 150
Potencia nominal máxima (W): 1155
Potencia del elemento de calefacción (W): 1000

Longitud de la manguera de desagüe (m): 1.38
Longitud de la manguera de entrada (m): 1.5

CARACTERÍSTICAS

Tipo de instalación: Libre instalación
Pantalla digital: Sí
Número de programas: 8
Temperatura de lavado: 6
Filtro antibacterias: Sí
Tecnología IonClean: Sí
Agua-Logic: Sí
Suavizador de agua: Sí
Microfiltro: Sí
Instalación en columna: Sí

SISTEMA DE SEGURIDAD

Control de fugas internas: Sí
Aquastop (Protección anti-fugas): Sí
Bloqueo infantil: Sí

LUCES INDICADORAS DE CONTROL

Indicador de nivel de sal: Sí
Indicador de nivel de abrillantador: Sí
Selector de programa: Sí
Tiempo restante: Sí
Señal acústica de fin de programa: Sí
Señal visual de fin de programa: Sí

FUNCIONES ESPECIALES

Programa de prelavado: Sí
Programa de 1 hora: Sí
Programa económico: Sí
Programa intensivo: Sí
Media carga: Sí
Temporizador de retardo (horas): 1-24 HOURS

EQUIPAMIENTO

Tercera cesta: Sí
Tercer pulverizador: Sí