Galaxy 800 T-XP 1C 1E

Antiséptico

DESCRIPCIÓN	
COLORES	
REFERENCIA	REF. 115110036 EAN. 8434778018196

Galaxy 800 T-XP 1C 1E

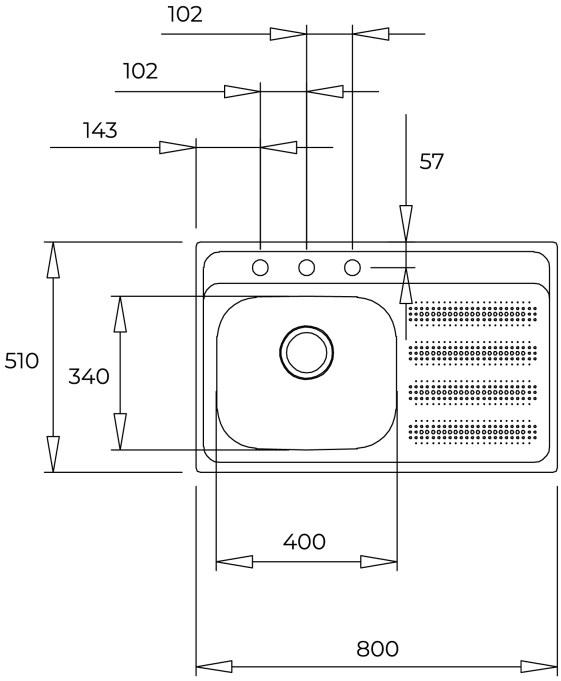

DIMENSIONES

Altura del producto (mm):
Anchura del producto (mm): 510
Profundidad del producto (mm):
Longitud del producto (mm): 800
Peso del producto (Kg):

ESPECIFICACIONES TÉCNICAS

CUBETA PRINCIPAL	**Longitud de la cubeta principal:** 400 **Anchura de la cubeta principal:** 340 **Profundidad de la cubeta principal:** 160
OTRAS CARACTERÍSTICAS	**Material:** Acero inoxidable **Tipo de instalación:** Empotre **Número de orificios para grifería:** 3 **Tipo de orificio de válvula:** 3½"
OTROS	**Base (cm):** 90
DISPOSICIÓN DEL FREGADERO	**Cubetas:** 1 **Escurridor:** 1 **Posición del escurridor:** Derecha

ACCESORIOS	**Insonorización:** Sí **SilentSmart:** Sí **Clips de instalación:** Sí