NC2 90 Campana decorativa para instalación en pared de 90 cm

LED

Programador de tiempo de aspiración

DESCRIPCIÓN	Campana decorativa para instalación en pared de 90 cm
GAMA	Total
COLORES	
REFERENCIA	REF. 40455212 EAN. 8421152083802

NC2 90

CARACTERÍSTICAS

Acero inoxidable
Ala decorativa de cristal de seguridad
Panel electrónico iluminado con display
Tres velocidades + intensiva
Programación del tiempo de aspiración
Lámparas LED
Filtro de acero inoxidable, lavable en lavavajillas
Motor blindado de doble turbina
Capacidad de extracción máxima: 1,200 m^3/h
Capacidad de extracción UNE-EN-61591: 650 m^3/h
Nivel sonoro: min. 48 –máx. 56 dB
Chimenea ajustable a la altura
Filtro de carbón activo para recirculación del aire
Potencia nominal máxima: 236 W
Voltaje: 110-127 V~
Frecuencia: 60 Hz
Peso: 15.2 kg
Dimensiones
Exterior (Alto/Ancho/Fondo): 674-1004/900/500 mm

TEKA

NC2 90

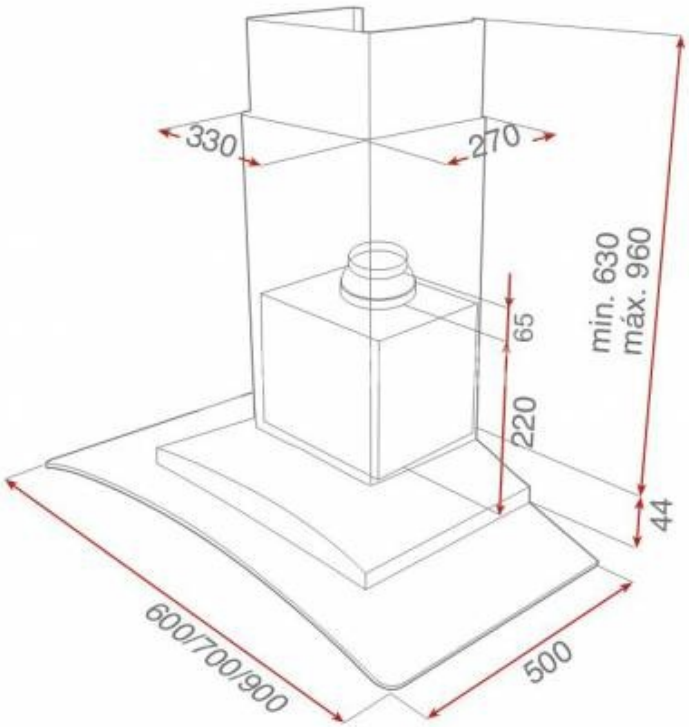

DIMENSIONES

Altura del producto (mm): 674-1004
Anchura del producto (mm): 900
Profundidad del producto (mm): 500
Longitud del producto (mm):
Peso del producto (Kg): 15,2

ESPECIFICACIONES TÉCNICAS

CARACTERÍSTICAS

Tipo de luz interior: Halógenas
Consumo de la luz interior (W): 20
Fuente de alimentación (V): 110-127
Frecuencia (Hz): 60
Potencia total de la campana (W): 236
Número de motores: 1
Potencia del motor (W): 236

ACCESORIOS

Kit convencional de recirculación con tubo: No

MODELOS

Número de filtros: 2
Tipo de filtros: Carbón
Panel de control: Electrónico
Tiempo de retardo: Sí
Indicador de saturación de filtro: Sí
Número de velocidades: 4