DFI 46950 WH D Lavavajillas de Empotre, para 15 cubiertos, con 9 programas de lavado

Función ECO | Tercera bandeja para cubiertos | Función Extra Dry | Multi Cleaner | AquaLogic

DESCRIPCIÓN	Lavavajillas de Empotre, para 15 cubiertos, con 9 programas de lavado
COLORES	
REFERENCIA	REF. 114270004 EAN. 8434778013566

DFI 46950 WH D

CARACTERÍSTICAS

Lavavajillas de integración
Panel de mandos electrónico con display digital LED blanco
Motor inverter
Capacidad: 15 cubiertos
Tercer rociador superior
Tercera bandeja para cubiertos
Seis temperaturas de lavado: 50°, 65°, 70° C
Nueve programas de lavado: AutoClean, Eco, Auto, DualCare, Intensivo, 1 hora (58' lavado y secado), GlassCare, Mini30, Prelavado
Funciones: Media Carga, Express, PowerWash, Secado Extra
Programación digital diferida (1-24 horas)
Sistema de sensores SmartSensor
Sistema MultiCleaner Sensor (3en1)
Posibilidad de instalación en columna
Cesta superior regulable en altura (PushUp - 3 posiciones)
Cesta inferior FlexiSet4 con soportes abatibles
Regulación frontal de patas traseras
: /A
Pilotos indicativos de funcionamiento, falta de sal, abrillantador, programa seleccionado y tiempo restante

DFI 46950 WH D

DIMENSIONES

Altura del producto (mm): 818
Anchura del producto (mm): 598
Profundidad del producto (mm): 550
Longitud del producto (mm):
Peso del producto (Kg): 38,4

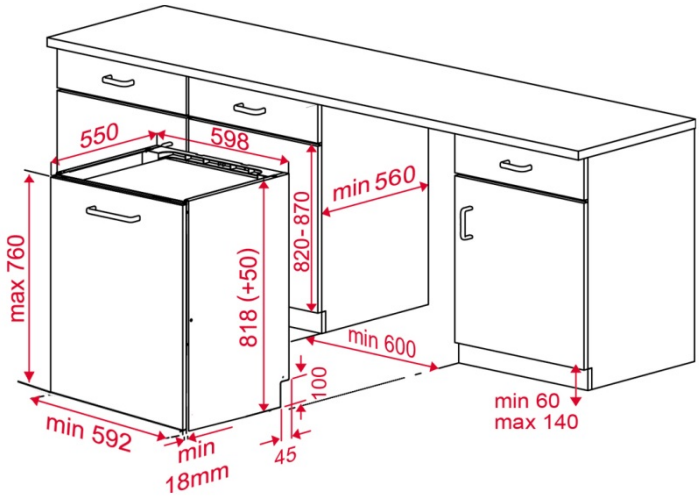

ESPECIFICACIONES TÉCNICAS

MEDIDAS DE AJUSTE

Incorporado en altura nicho (cm): 82-87 cm

HOJA DE PRODUCTO

Capacidad (cubiertos): 14
Clase energética: A++
Consumo energético (kWh/año): 225
Consumo energético (kWh): 1.01
Consumo de agua (litros): 5.6
Clase de eficiencia de lavado: A
Eficiencia de secado: >50%
Programa estándar: Eco 50
Duración del ciclo estándar (minutos): 100-135
Potencia sonora (dB): 45
Certificados: VDE

SUMINISTRO DE ENERGÍA

Frecuencia (Hz): 60
Fuente de alimentación (V): 120
Enchufe: B Type
Longitud del cable (cm): 170
Potencia nominal máxima (W): 2100
Potencia del elemento de calefacción (W): 1800

CARACTERÍSTICAS	**Tipo de instalación:** Integrable **Pantalla digital:** Sí **Número de programas:** 9 **Temperatura de lavado:** 6 **Agua-Logic:** Sí **Sistema 3 en 1:** Sí **Suavizador de agua:** Sí **Microfiltro:** Sí **Instalación en columna:** Sí
SISTEMA DE SEGURIDAD	**Control de fugas internas:** Sí
LUCES INDICADORAS DE CONTROL	**Indicador de nivel de sal:** Sí **Indicador de nivel de abrillantador:** Sí **Selector de programa:** Sí **Tiempo restante:** Sí
FUNCIONES ESPECIALES	**Programa de prelavado:** Sí **Programa rápido:** Sí **Duración del programa rápido (minutos):** 30´ **Programa de 1 hora:** Sí **Programa económico:** Sí **Programa intensivo:** Sí **Media carga:** Sí **Temporizador de retardo (horas):** 1-24 HOURS
EQUIPAMIENTO	**Tercera cesta:** Sí **Tercer pulverizador:** Sí **Patas traseras ajustables desde la parte frontal:** Sí

DFI 46950 WH D
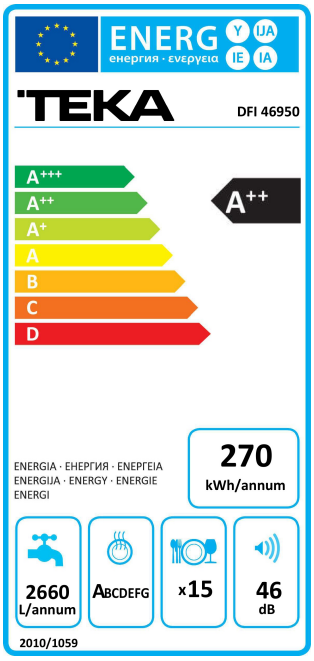
ETIQUETA ENERGÉTICA