DFI 46950 WH STD Lavavajillas Panelable

Beam On Floor | Función ECO | Tercera bandeja para cubiertos | Función Extra Dry | Multi Cleaner | AquaLogic

DESCRIPCIÓN	Lavavajillas Panelable
COLORES	
REFERENCIA	REF. 114270020 EAN. 8434778014747

DFI 46950 WH STD

CARACTERÍSTICAS

Lavavajillas de integración
Panel de mandos electrónico con display digital LED blanco
Motor inverter
Capacidad: 15 cubiertos
Tercer rociador superior
Tercera bandeja para cubiertos
Seis temperaturas de lavado (35º/40º/45º/50º/65º/70º)
Nueve programas de lavado: AutoClean, Eco, Auto, DualCare, Intensivo, 1 hora (58' lavado y secado), GlassCare, Mini30, Prelavado
Funciones: Media Carga, Express, PowerWash, Secado Extra
Programación digital diferida (1-24 horas)
Sistema de sensores SmartSensor
Sistema MultiCleaner Sensor (3en1)
Señal luminosa de funcionamiento. Beam on floor
Posibilidad de instalación en columna
Cesta superior regulable en altura (PushUp - 3 posiciones)
Cesta inferior FlexiSet4 con soportes abatibles
Regulación frontal de patas traseras
: /A
Pilotos indicativos de funcionamiento, falta de sal, abrillantador, programa seleccionado y tiempo restante

DFI 46950 WH STD

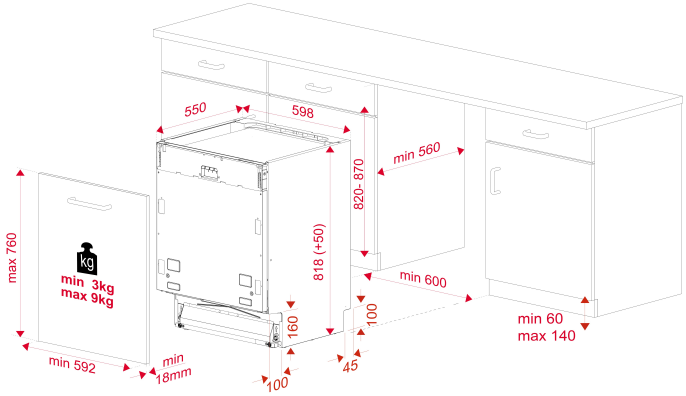

DIMENSIONES

Altura del producto (mm): 818
Anchura del producto (mm): 598
Profundidad del producto (mm): 550
Longitud del producto (mm):
Peso del producto (Kg): 38,4

ESPECIFICACIONES TÉCNICAS

MEDIDAS DE AJUSTE

Incorporado en altura nicho (cm): 82-87 cm

HOJA DE PRODUCTO

Capacidad (cubiertos): 14
Clase energética: A++
Consumo energético (kWh/año): 225
Consumo energético (kWh): 1.01
Consumo de agua (litros): 5.7
Clase de eficiencia de lavado: A
Eficiencia de secado: >50%
Programa estándar: Eco 50
Duración del ciclo estándar (minutos): 100-135
Potencia sonora (dB): 45

SUMINISTRO DE ENERGÍA

Frecuencia (Hz): 60
Fuente de alimentación (V): 120
Enchufe: B Type
Longitud del cable (cm): 170
Potencia nominal máxima (W): 2100

Potencia del elemento de calefacción (W): 1800

CARACTERÍSTICAS

Tipo de instalación: Integrable
Pantalla digital: Sí
Número de programas: 9
Temperatura de lavado: 6
Beam on floor: Sí
Agua-Logic: Sí
Sistema 3 en 1: Sí
Suavizador de agua: Sí
Microfiltro: Sí
Instalación en columna: Sí

SISTEMA DE SEGURIDAD

Control de fugas internas: Sí

LUCES INDICADORAS DE CONTROL

Indicador de nivel de sal: Sí
Indicador de nivel de abrillantador: Sí
Selector de programa: Sí
Tiempo restante: Sí

FUNCIONES ESPECIALES

Programa de prelavado: Sí
Programa rápido: Sí
Duración del programa rápido (minutos): 30´
Programa de 1 hora: Sí
Programa económico: Sí
Programa intensivo: Sí
Media carga: Sí
Temporizador de retardo (horas): 1-24 HOURS

EQUIPAMIENTO

Tercera cesta: Sí
Tercer pulverizador: Sí
Patas traseras ajustables desde la parte frontal: Sí

DFI 46950 WH STD
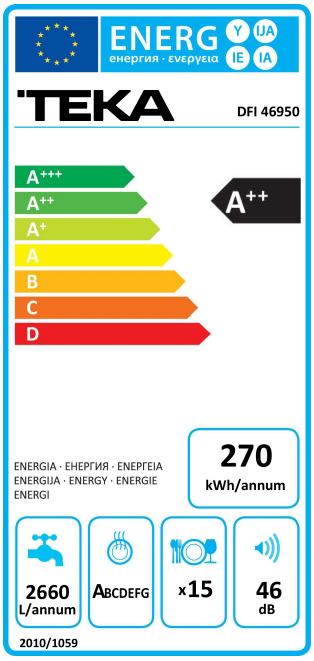
ETIQUETA ENERGÉTICA