HLB 860 Horno Eléctrico Multifunción SurroundTemp

DESCRIPCIÓN	Horno Eléctrico Multifunción SurroundTemp
COLORES	
REFERENCIA	REF. 111000062 EAN. 8434778022537

HLB 860

CARACTERÍSTICAS

Sistema de limpieza Teka Hydroclean® PRO automático
Multifunción SurroundTemp - 12 funciones de cocinado
Display 4” true color con programación de inicio y paro de cocción
Sistema de 1 guía Plus-Extension,cinco alturas de cocinado
Asesor personal de cocinado (20 recetas preprogramadas)
Propuesta automática de temperatura y tiempo según función seleccionada
Función Slow cook
Función calentamiento rápido automático
Puerta tres cristales
Cierre y apertura SoftClose
Desconexión de seguridad en apertura de puerta
Ventilación tangencial
Bandeja profunda esmaltada y parrilla reforzada (con sistema antivuelco)

HLB 860

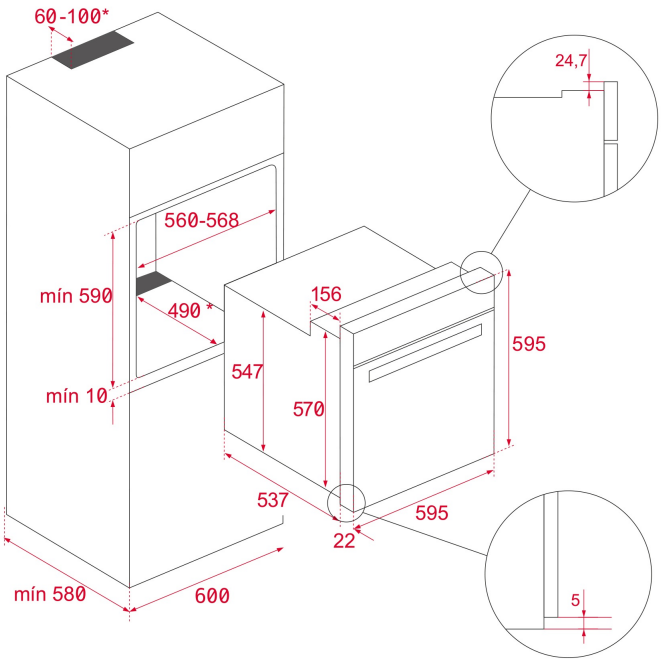

DIMENSIONES

Altura del producto (mm):
Anchura del producto (mm):
Profundidad del producto (mm):
Longitud del producto (mm):
Peso del producto (Kg):

HLB 860
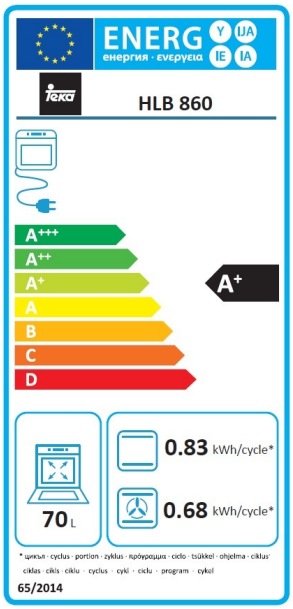
ETIQUETA ENERGÉTICA