AirFry HSB 646 SS Horno Multifunción AirFry para freír de la forma más saludable

Capacidad de 70L

HydroClean

SurroundTemp

DESCRIPCIÓN	Horno Multifunción AirFry para freír de la forma más saludable
COLORES	
REFERENCIA	REF. 111010033 EAN. 8434778025323

AirFry HSB 646 SS

CARACTERÍSTICAS

Horno AirFry
Sistema de limpieza HydroClean® PRO
SurroundTemp Multifunción - 9 funciones de cocinado
Capacidad, bruta / neta: 71/70 litros
Panel de control táctil con pantalla LED
Plus Extension guía telescópica fácil deslizamiento
Función de precalentamiento exprés
Puerta de doble cristal
Ventilación dinámica
FryMaster Box, bandeja perforada especial para freír
Bandejas para hornear, profundas antivuelco y parrilla de cocción
Opción de bloque de seguridad para niños

AirFry HSB 646 SS

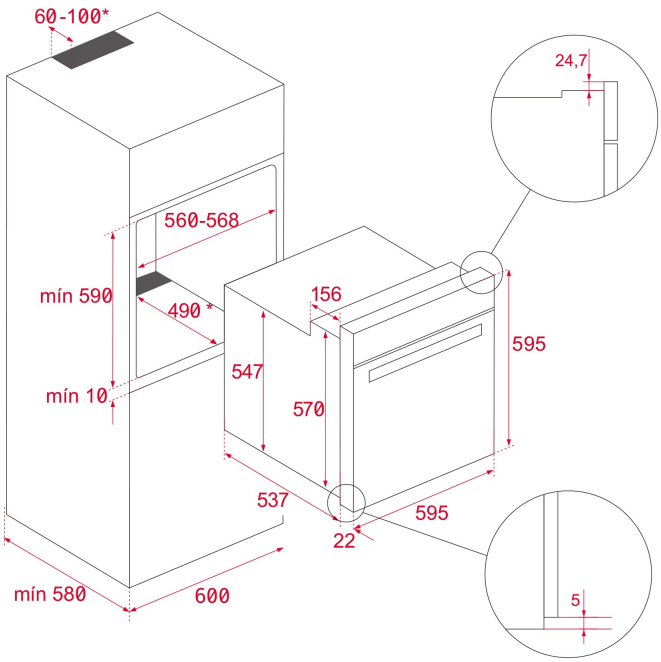

DIMENSIONES

Altura del producto (mm): 595
Anchura del producto (mm): 595
Profundidad del producto (mm): 537+22
Longitud del producto (mm):
Peso del producto (Kg): 28

ESPECIFICACIONES TÉCNICAS

CARACTERÍSTICAS

Certificados: N / CE / CCA / CB/ NOM
Número de cavidades: 1
Cavidad esmaltada: Sí
Temperatura mínima del regulador (ºC): 50
Temperatura máxima del regulador (ºC): 250
Selector de funciones: 11+0
Método de cocinado: 9
Función Top + bottom: Sí
Función Grill: Sí
Función Maxigrill: Sí
Función Maxigrill + fan: Sí
Función Bottom: Sí
Función Bottom + turbo (Pizza): Sí
Función Turbo: Sí
Función ECO: Sí
Calentamiento rápido mecánico: Sí
Sistema de guías removibles: Sí
Niveles de guías de bandeja: 5
Guías telescópicas Easy Slide: Sí

CONEXIÓN ELÉCTRICA	**Potencia nominal máxima (W):** 3215 **Frecuencia (Hz):** 50/60 **Fuente de alimentación (V):** 220/240 **Longitud del cable (cm):** 110 special **Consumo de la luz interior (W):** 25
CONSUMO ENERGÉTICO	**Consumo energético por ciclo en modo convencional (kWh):** 0.81 **Consumo energético por ciclo en modo de ventilación forzada (kWh):** 0,68 **Calor inferior (W):** 1150 **Grill(W):** 1400 **Maxigrill (W):** 2500 **Tradicional (W):** 2550 **Motor multifunción (W):** 22 **Motor del ventilador de refrigeración (W):** 18
SISTEMA DE SEGURIDAD	**Sistema de bloqueo de Panel:** Sí **Protector de la parrilla:** Sí **Bandeja con sistema anti-vuelco:** Sí **Termostato de seguridad:** Sí
SISTEMAS DE LIMPIEZA	**Acero inoxidable anti-huellas:** Sí **Esmaltado crystal clean (suave):** Sí **Hydroclean PRO:** Sí
ACCESORIOS	**Bandeja de hornear:** 1 **Bandeja profunda (50 mm):** 1 **Parrilla estándar:** 1 **Bandeja de hornear (cavidad inferior):** 1 **Bandeja profunda (50 mm) (cavidad inferior):** 1
EFICIENCIA ENERGÉTICA	**Clase energética:** A+ **Índice de eficiencia energética (EEI):** 81