HSB 635 SS Horno Multifunción con sistema de limpieza HydroClean de 60 cm

Capacidad de 70L

HydroClean

DESCRIPCIÓN	Horno Multifunción con sistema de limpieza HydroClean de 60 cm
COLORES	
REFERENCIA	REF. 111010034 EAN. 8434778025330

HSB 635 SS

CARACTERÍSTICAS

Acero inoxidable con antihuella
Clase energética: A+ (Ahorro de hasta un 20%)
8 funciones de cocinado + Sistema de limpieza Hydroclean® Pro
Capacidad: 70/71L (neto/bruto)
Display touch control
Mandos de perillas
Timer digital
Grill/ Maxi Grill: 1,400/2,500 W
Iluminación halógena
Precalentamiento rápido automático
Puerta de doble cristal
Ventilación dinámica
Bloqueo de seguridad para niños
Esmalte interior Crystal Clean®
Guía cromada telescópica
Guías cromadas con cinco alturas de cocinado
Parrilla cromada
Bandeja profunda con esmalte Crystal Clean®
Potencia nominal máxima: 2,615 W
Voltaje: 220/240 V~
Frecuencia: 50/60 Hz
Peso: 27 kg
Dimensiones:
Cavidad (Alto/Ancho/Fondo): 364/475/402 mm
Exterior (Alto/Ancho/Fondo): 595/595/559 mm

HSB 635 SS

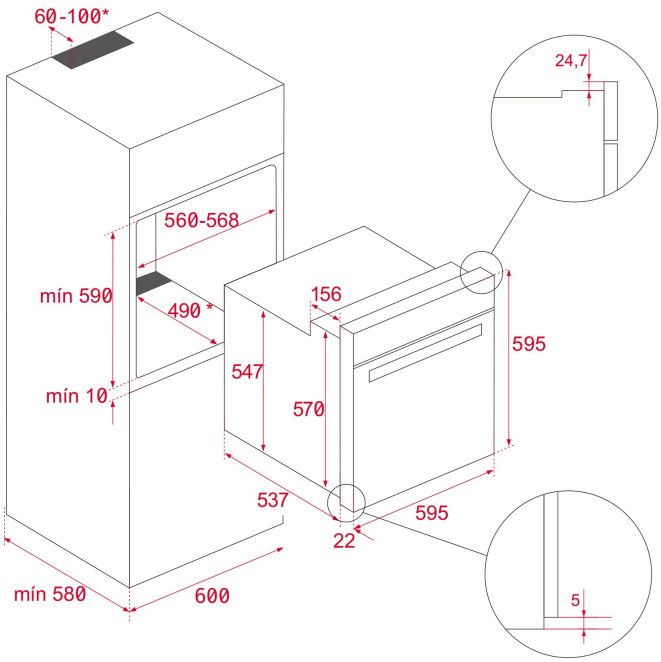

DIMENSIONES

Altura del producto (mm): 595
Anchura del producto (mm): 595
Profundidad del producto (mm): 537+22
Longitud del producto (mm):
Peso del producto (Kg): 28,5

ESPECIFICACIONES TÉCNICAS

CARACTERÍSTICAS

Certificados: N / CE / CCA / CB/ NOM
Número de cavidades: 1
Cavidad esmaltada: Sí
Selector de funciones: 10+0
Método de cocinado: 8
Función Top + bottom: Sí
Función Grill: Sí
Función Maxigrill: Sí
Función Top + bottom + fan: Sí
Función Maxigrill + fan: Sí
Función Bottom: Sí
Función ECO: Sí
Calentamiento rápido mecánico: Sí
Sistema de guías removibles: Sí
Niveles de guías de bandeja: 5

CONEXIÓN ELÉCTRICA

Potencia nominal máxima (W): 2615
Frecuencia (Hz): 50/60
Fuente de alimentación (V): 220/240

Longitud del cable (cm): 110 special
Consumo de la luz interior (W): 25

CONSUMO ENERGÉTICO

Consumo energético por ciclo en modo convencional (kWh): 0.86
Consumo energético por ciclo en modo de ventilación forzada (kWh): 0,68
Calor inferior (W): 1150
Grill(W): 1400
Tradicional (W): 2550
Motor del ventilador de refrigeración (W): 18

SISTEMA DE SEGURIDAD

Sistema de bloqueo de Panel: Sí
Protector de la parrilla: Sí
Bandeja con sistema anti-vuelco: Sí
Termostato de seguridad: Sí

SISTEMAS DE LIMPIEZA

Acero inoxidable anti-huellas: Sí
Esmaltado crystal clean (suave): Sí
Hydroclean PRO: Sí

ACCESORIOS

Bandeja profunda (50 mm): 1
Parrilla estándar: 1
Bandeja profunda (50 mm) (cavidad inferior): 1

EFICIENCIA ENERGÉTICA

Clase energética: A+
Índice de eficiencia energética (EEI): 81

HSB 635 SS

ETIQUETA ENERGÉTICA