HBB 605 SS Horno Multifunción WISH HBB 605

Capacidad de 70L

HydroClean

DESCRIPCIÓN	Horno Multifunción WISH HBB 605
COLORES	
REFERENCIA	REF. 111020068 EAN. 8434778025347

HBB 605 SS

CARACTERÍSTICAS

Acero inoxidable con antihuella
Clase energética: A (Bajo consumo de energía)
6 funciones de cocinado + Sistema de limpieza Hydroclean® Eco
Capacidad: 70/71L (neto/bruto)
Mandos de perillas
Timermecánico
Grill: 1,400 W
Iluminación incandescente
Precalentamiento rápido
Puerta de doble cristal
Ventilación dinámica
Esmalte interior Crystal Clean®
Guías cromadas con cinco alturas de cocinado
Parrilla cromada
Bandeja profunda con esmalte Crystal Clean®
Potencia nominal máxima: 2,615 W
Voltaje: 220/240 V~
Frecuencia: 50/60 Hz
Peso: 26 kg
Dimensiones
Cavidad (Alto/Ancho/Fondo): 364/475/402 mm
Exterior (Alto/Ancho/Fondo): 595/595/559 mm

HBB 605 SS

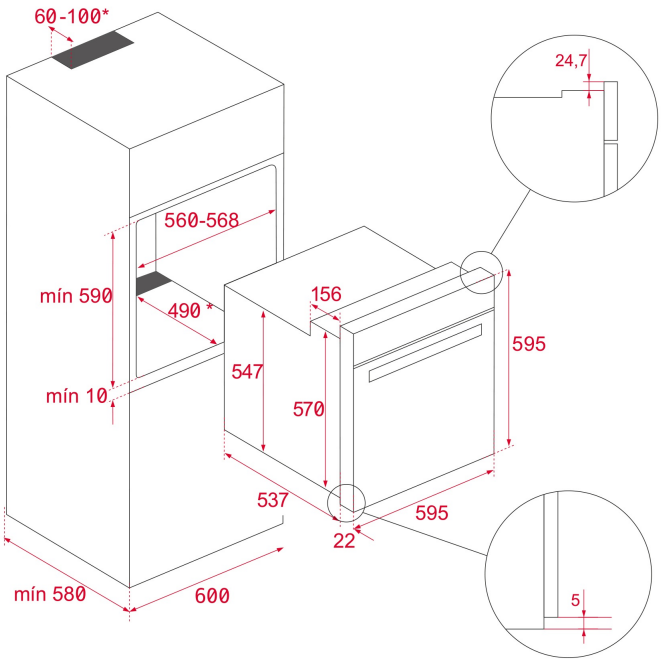

DIMENSIONES

Altura del producto (mm): 595
Anchura del producto (mm): 595
Profundidad del producto (mm): 537+22
Longitud del producto (mm):
Peso del producto (Kg): 26

ESPECIFICACIONES TÉCNICAS

CARACTERÍSTICAS

Certificados: N / CE / CCA / CB/ NOM
Número de cavidades: 1
Cavidad esmaltada: Sí
Temperatura mínima del regulador (ºC): 50
Temperatura máxima del regulador (ºC): 250
Selector de funciones: 7+0
Método de cocinado: 6
Función Grill + bottom: Sí
Función Grill: Sí
Función Grill + bottom + fan: Sí
Función Bottom: Sí
Función ECO: Sí
Calentamiento rápido mecánico: Sí
Sistema de guías removibles: Sí
Niveles de guías de bandeja: 5

CONEXIÓN ELÉCTRICA

Potencia nominal máxima (W): 2615
Frecuencia (Hz): 50/60
Fuente de alimentación (V): 220/240

Longitud del cable (cm): 110 special
Consumo de la luz interior (W): 25

CONSUMO ENERGÉTICO

Consumo energético por ciclo en modo convencional (kWh): 0.82
Consumo energético por ciclo en modo de ventilación forzada (kWh): 0,71
Calor inferior (W): 1150
Grill(W): 1400
Tradicional (W): 2550
Motor multifunción (W): 22
Motor del ventilador de refrigeración (W): 18

SISTEMA DE SEGURIDAD

Protector de la parrilla: Sí
Bandeja con sistema anti-vuelco: Sí
Termostato de seguridad: Sí

SISTEMAS DE LIMPIEZA

Acero inoxidable anti-huellas: Sí
Hydroclean PRO: Sí

ACCESORIOS

Bandeja profunda (50 mm): 1
Parrilla estándar: 1
Bandeja profunda (50 mm) (cavidad inferior): 1

EFICIENCIA ENERGÉTICA

Clase energética: A
Índice de eficiencia energética (EEI): 84,7

HBB 605 SS
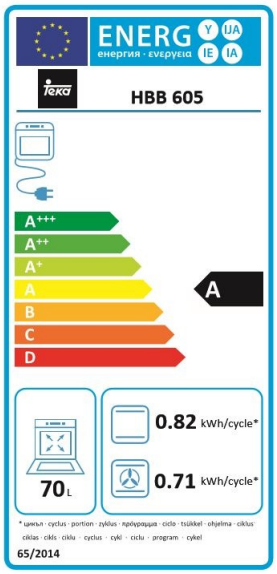
ETIQUETA ENERGÉTICA