TZ 957 Parrilla vitrocerámica eléctrica de 5 zonas con Touch Control

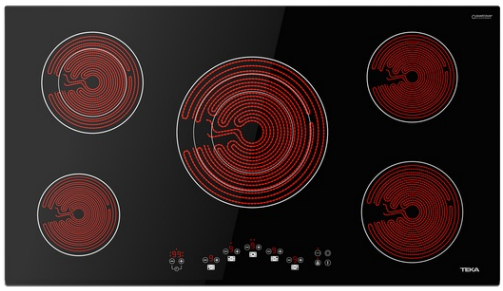

Seguridad por Termopar integrada

Función Power Plus

Easy installation

DESCRIPCIÓN	Parrilla vitrocerámica eléctrica de 5 zonas con Touch Control
COLORES	
REFERENCIA	REF. 112530006 EAN. 8434778018080

TZ 957

CARACTERÍSTICAS

Cristal vitrocerámico biselado
TouchControl con sensores acústicos
Bloqueo de seguridad
Programación del tiempo de cocción hasta 99 minutos con alarma acústica (posibilidad de programar todas las zonas de cocción a la vez)
Función cronometro con alarma acústica
Función Power
Función STOP & GO
Función mantenimiento de calor
Zonas de cocción:
-1 placa High Light (Ø 145 mm): 1,200 W
-1 placa High Light (Ø 160 mm): 1,500 W
-1 placa High Light (Ø 180 mm): 1,800 W
-1 placa doble circuito High Light(Ø 120/180 mm): 700/1,700 W
-1 placa gigante triple circuito High Light (Ø 145/210/270 mm): 1,060/1,950/2,700 W
Indicadores de calor residual
Potencia nominal máxima: 8.900 W
Voltaje: 220-240 V~
Frecuencia: 50/60 Hz
Peso: 12 kg
Dimensiones
Exterior (Alto/Ancho/Fondo): 63/900/510 mm

TZ 957

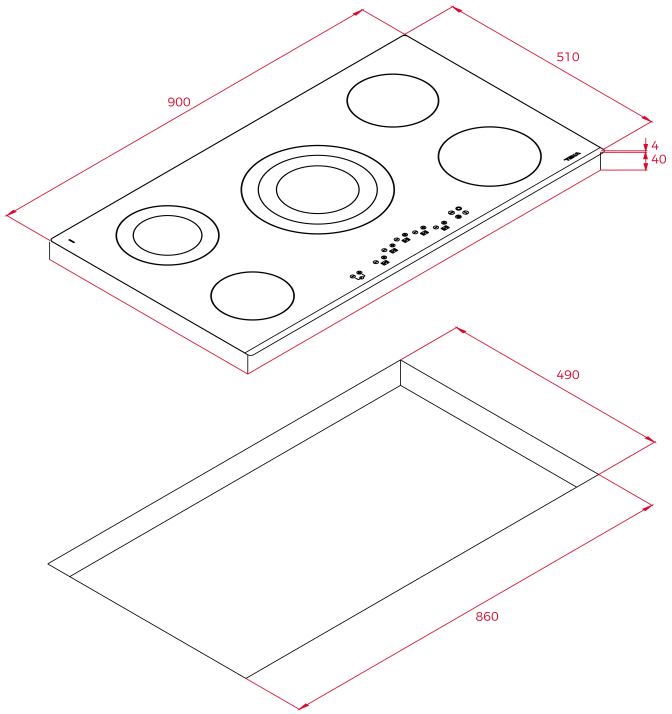

DIMENSIONES

Altura del producto (mm): 51
Anchura del producto (mm): 900
Profundidad del producto (mm): 510
Longitud del producto (mm):
Peso del producto (Kg): 12,06

ESPECIFICACIONES TÉCNICAS

MEDIDAS DE AJUSTE	**Built-in Ancho (mm):** 860 **Incorporado en profundidad (mm):** 490 **Incorporado Altura (mm):** 51
CARACTERÍSTICAS	**Número de potencias eléctricas:** 9
CONEXIÓN ELÉCTRICA	**Potencia nominal máxima (W):** 8900 **Frecuencia (Hz):** 50/60 **Fuente de alimentación (V):** 220-240 **Longitud del cable (cm):** 110
ZONAS DE COCCIÓN	**Número de zonas de cocción:** 5
SISTEMA DE SEGURIDAD	**Indicador de calor residual (placa eléctrica):** Sí **Desconexión automática de seguridad (bloqueo automático)**

	(placa eléctrica): Sí **Bloqueo infantil:** Sí
ACABADO	**Acabado de superficie:** Cristal con bisel frontal **Sistema de fácil instalación:** Sí
ACCESORIOS	**Kit de unión:** NO