Teka Home DLV 99677 Campana inteligente decorativa vertical con función HobToHood y conexión wifi

LED

Aspiración perimetral

Programador de tiempo de aspiración

Fresh AIR

DESCRIPCIÓN	Campana inteligente decorativa vertical con función HobToHood y conexión wifi
COLORES	
REFERENCIA	REF. 112930051 EAN. 8434778017656

Teka Home DLV 99677

CARACTERÍSTICAS

Teka Home: electrodomésticos inteligentes con conexión Wi-fi
Campana decorativa vertical
Touch Control
Función HobtoHood
Función FreshAir
Extracción perimetral
Motor EcoPower sin escobillas
3 velocidades+ 1 intensiva
1 lámpara LED
2 filtros de aluminio
Indicador de saturación de filtros
Kit de recirculación con cubretubos: CFH 15200 L3C
Kit de recirculación regenerativo con cubretubos: RFH 15200 L3C
Kit de recirculación sin cubretubos: CFH 15200 L3C
Kit de recirculación regenerativo sin cubretubos: RFH 15200 L3C
Filtro de carbón: C1RTK
Filtro regenerativo: R1RTK

Teka Home DLV 99677

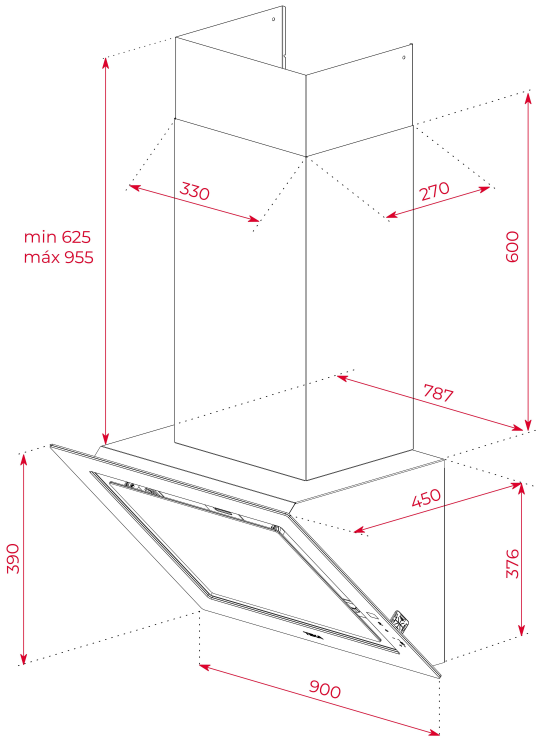

DIMENSIONES

Altura del producto (mm): 1001-1331
Anchura del producto (mm): 900
Profundidad del producto (mm): 450
Longitud del producto (mm):
Peso del producto (Kg): 21

ESPECIFICACIONES TÉCNICAS

CARACTERÍSTICAS

Ø Salida (mm): 150
Colector de aceite extraíble: Sí
Consumo de la luz interior (W): 7,5
Enchufe: Schuko plug
Longitud del cable (cm): 100
Fuente de alimentación (V): 220-240
Frecuencia (Hz): 50/60
Potencia total de la campana (W): 228
Número de motores: 1
Potencia del motor (W): 220

ACCESORIOS

Válvula antirretorno: Sí
Reducción de salida: Sí
Extensión de salida: No
Filtro de carbón (opcional): C1RTK
Filtro regenerativo de carbón: R1RTK
Kit convencional de recirculación con tubo: CFH 15200 L3C
Kit regenerativo de recirculation con tubo: RFH 15200 L3C
Kit convencional de recirculación sin tubo: CFH 15200 O2C

Kit regenerativo de recirculación sin tubo:RFH 15200 O2C

MODELOS

Número de filtros: 2
Sistema de apertura: Piston
Tiempo de retardo: Sí
Indicador de saturación de filtro: Sí
Reloj de tiempo: Sí
Número de velocidades: 3 + 1
Función Fresh Air: Sí